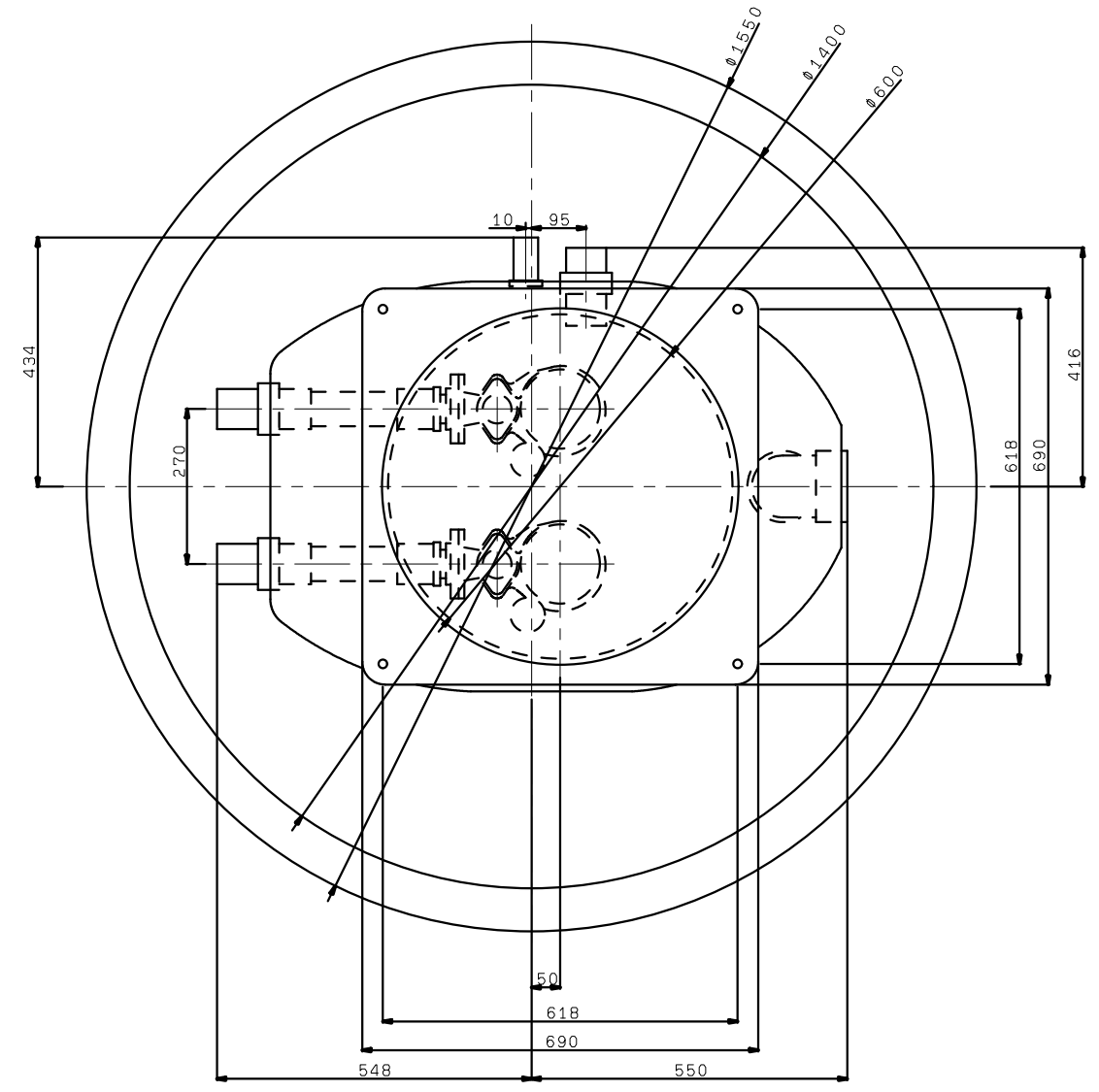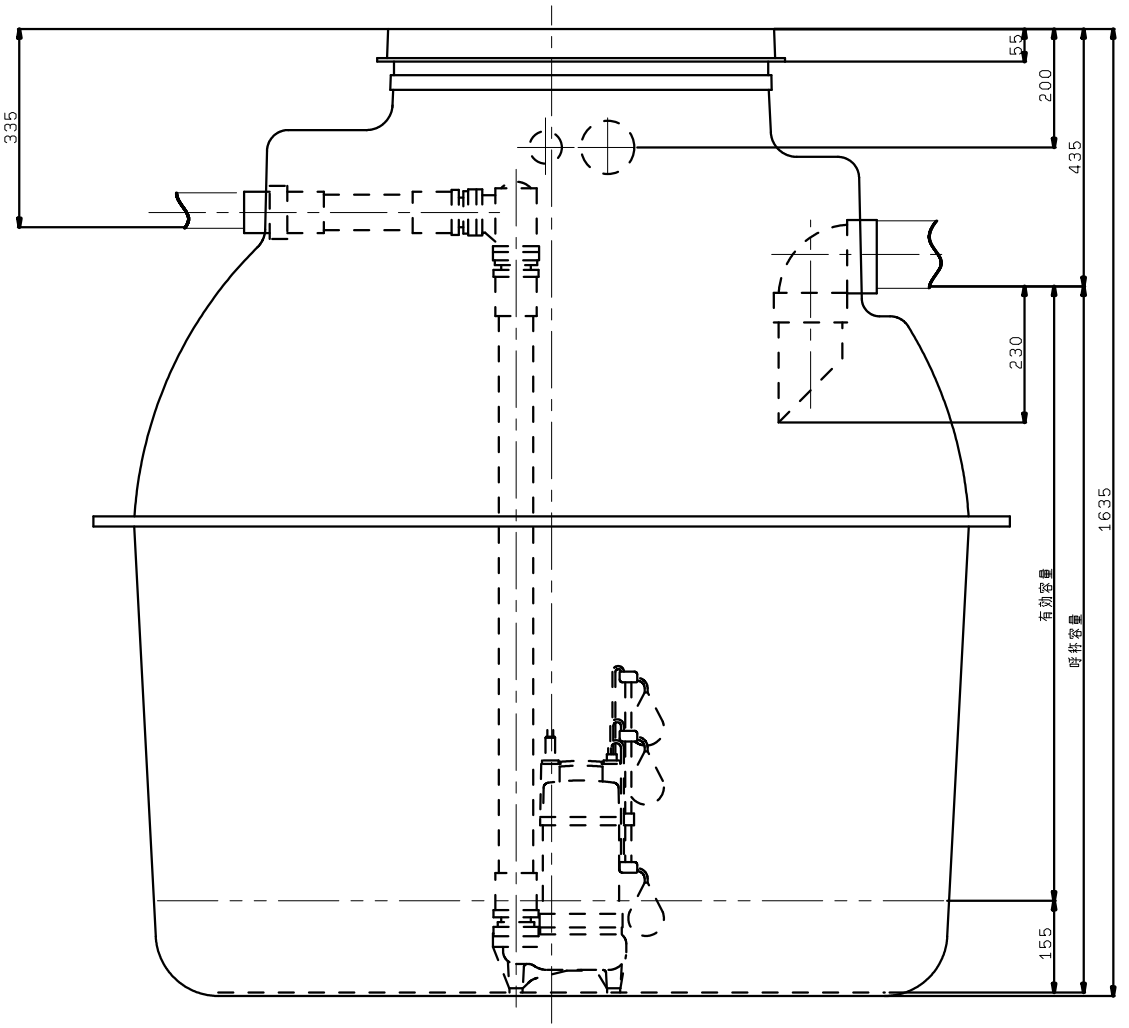TAZE2-150D50