T1506X2ME55
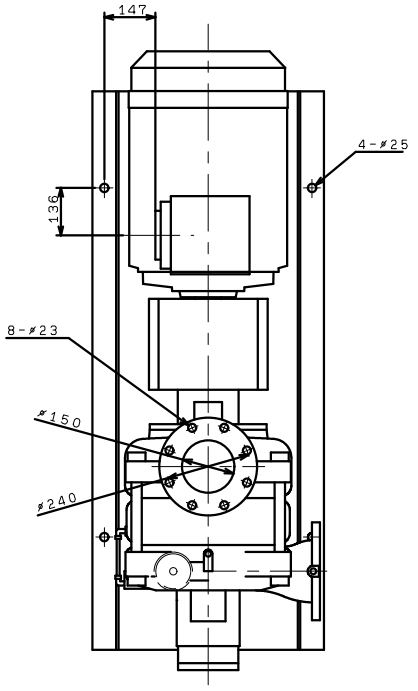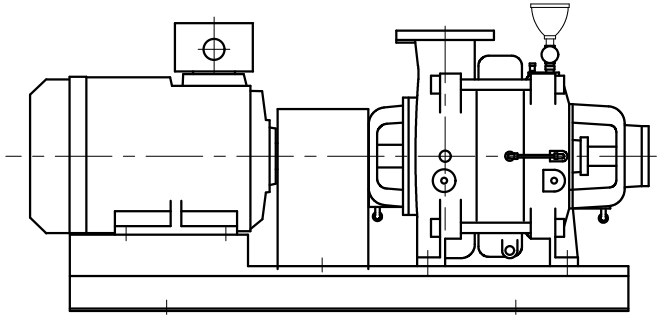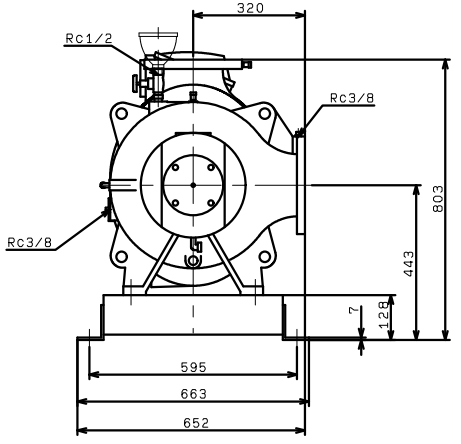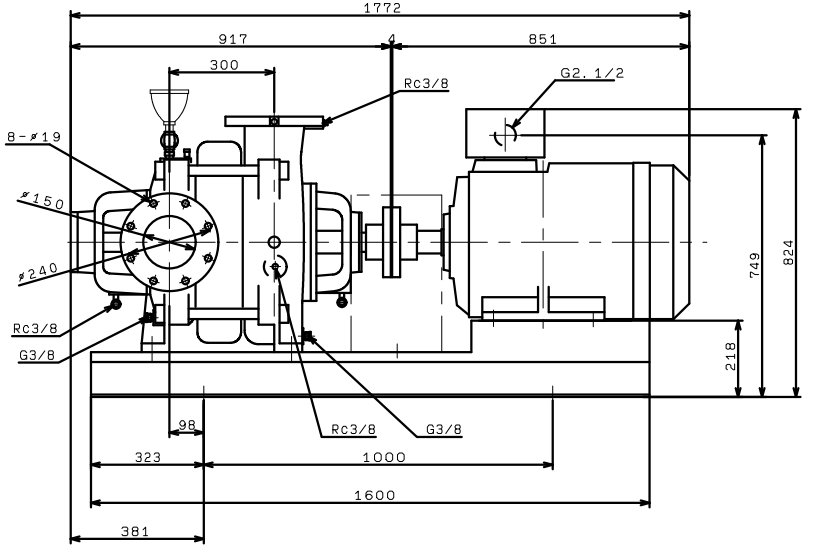
(VC30)