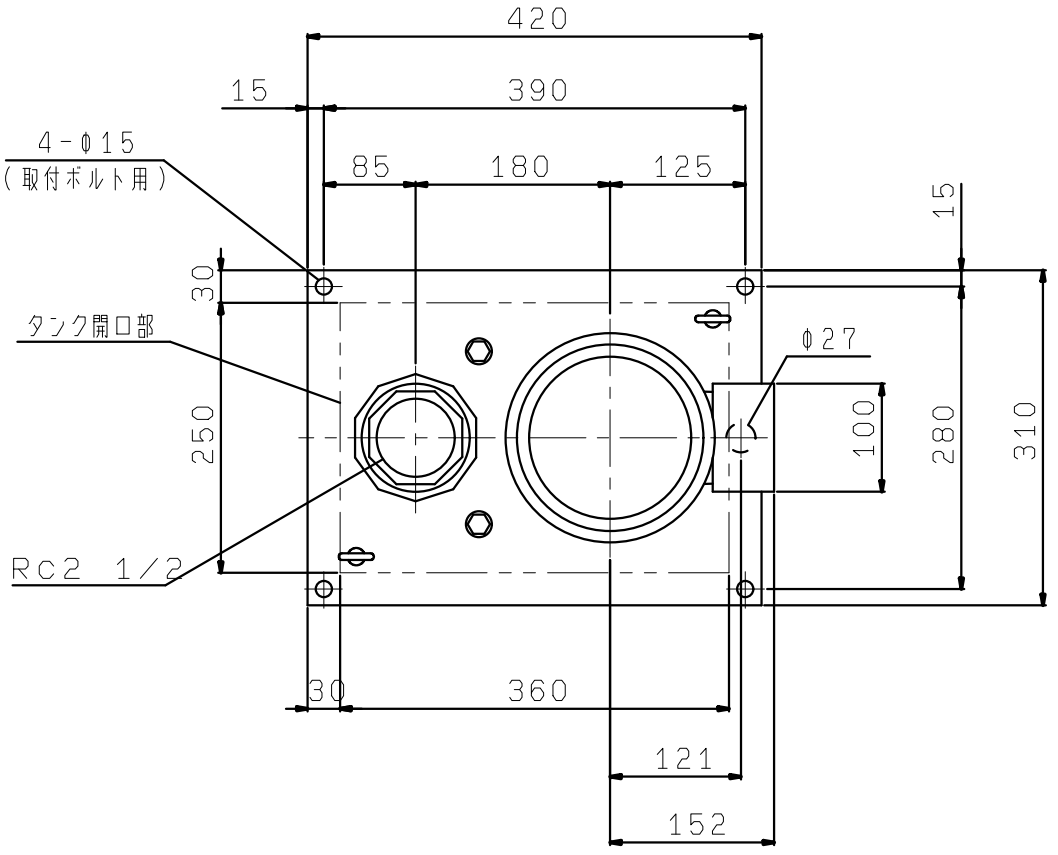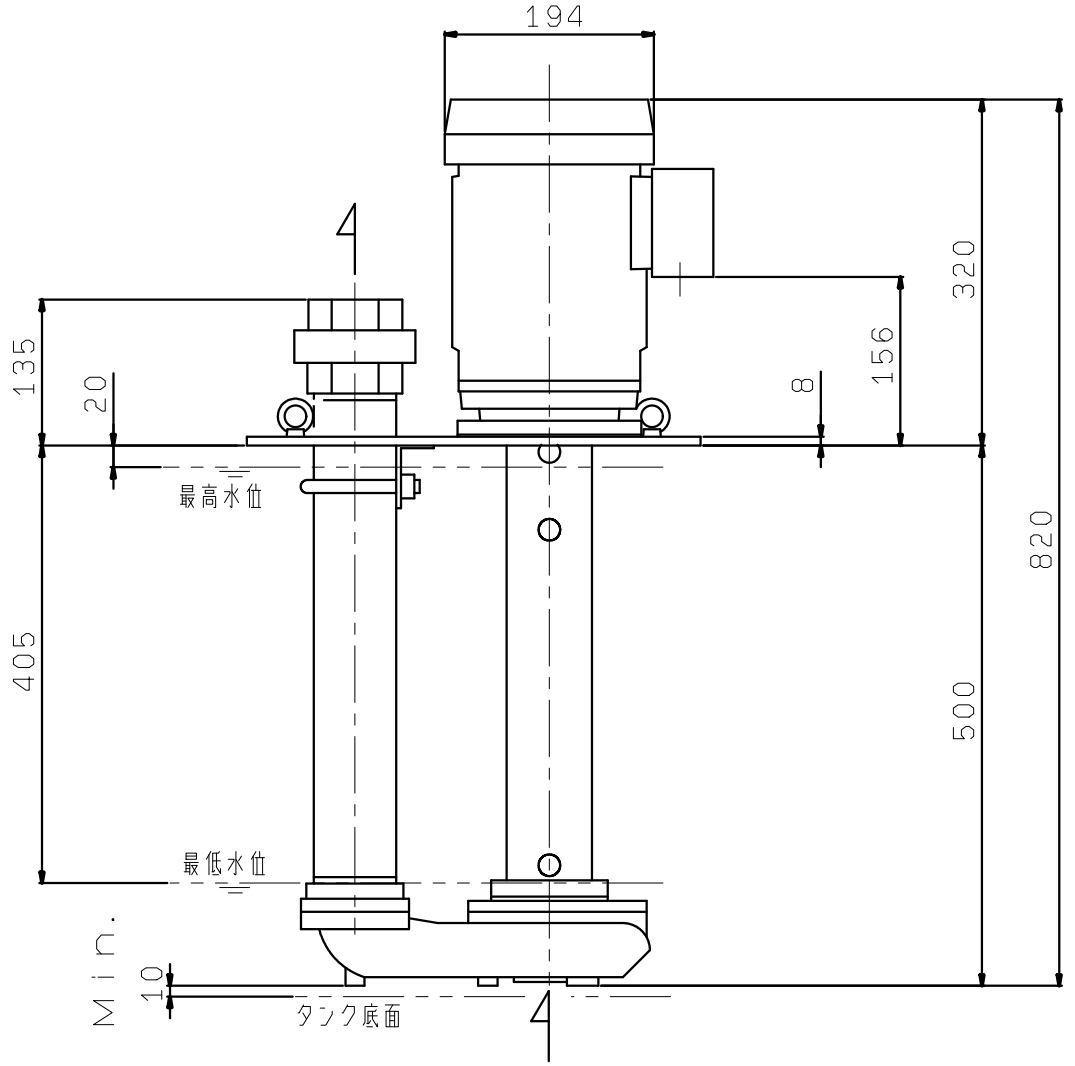RCJ-65BE2.2
RCJ-65BE2.2T4