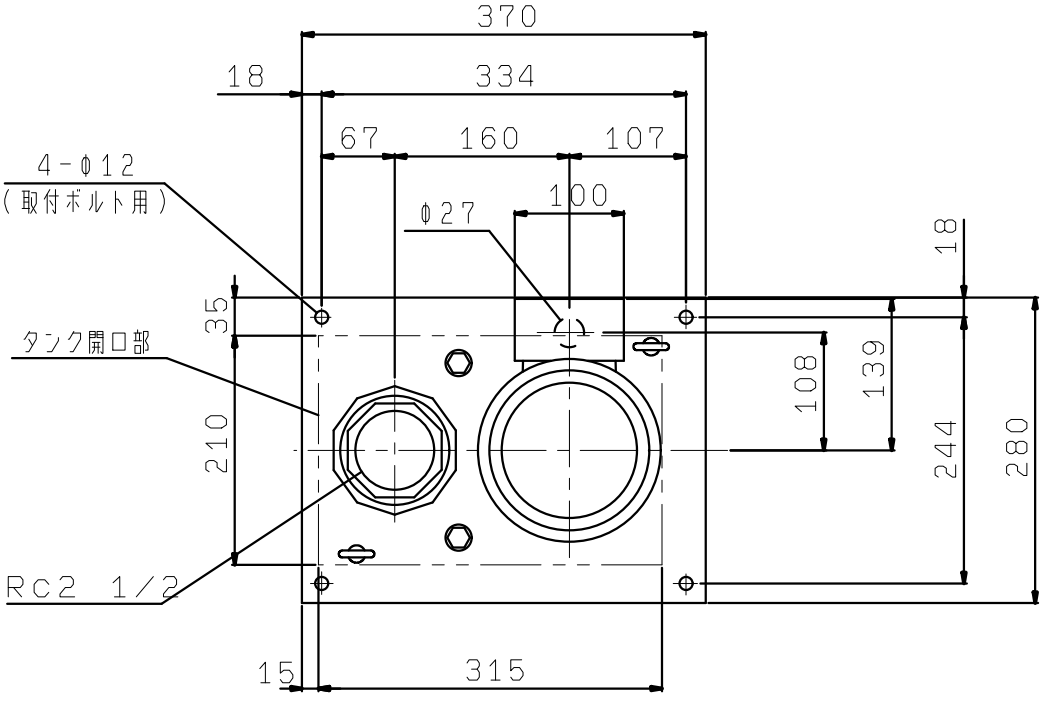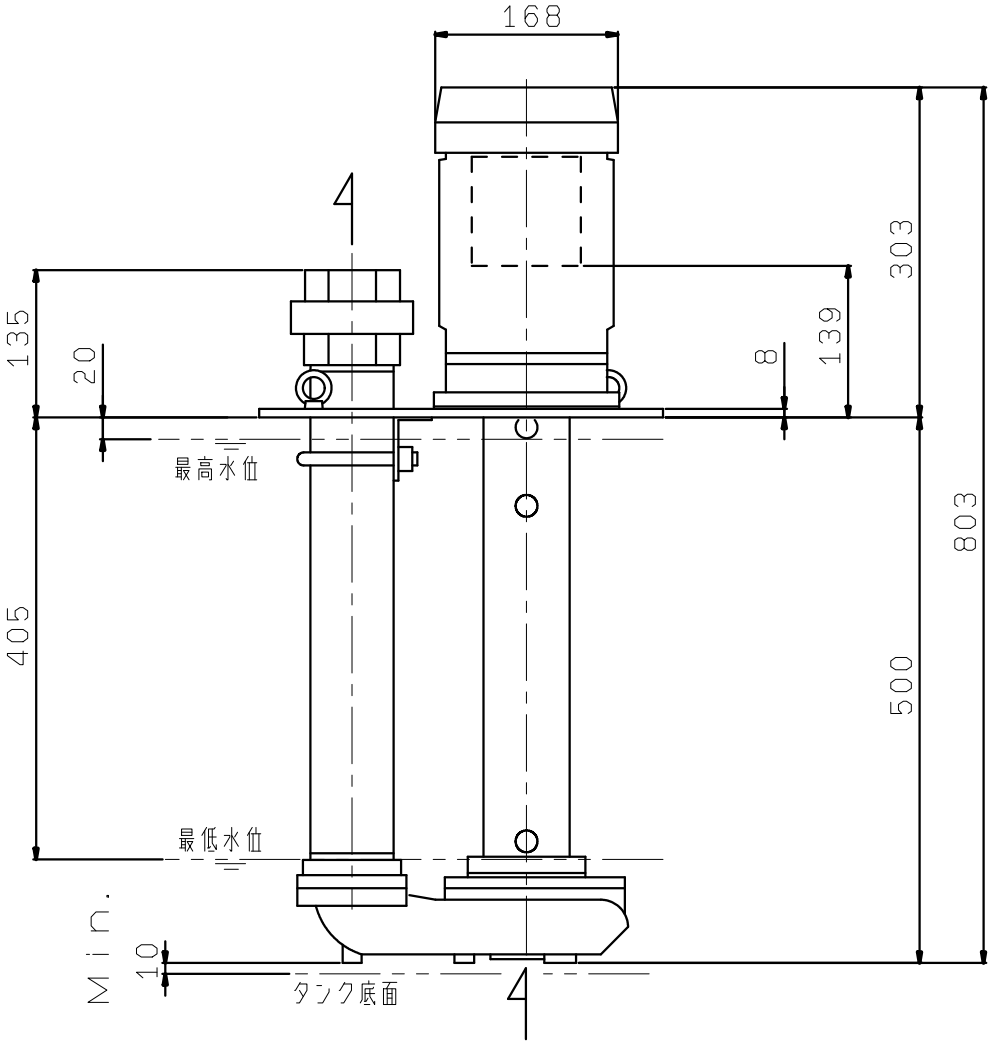RCJ-65BE1.5
RCJ-65BE1.5T4
(VC82)