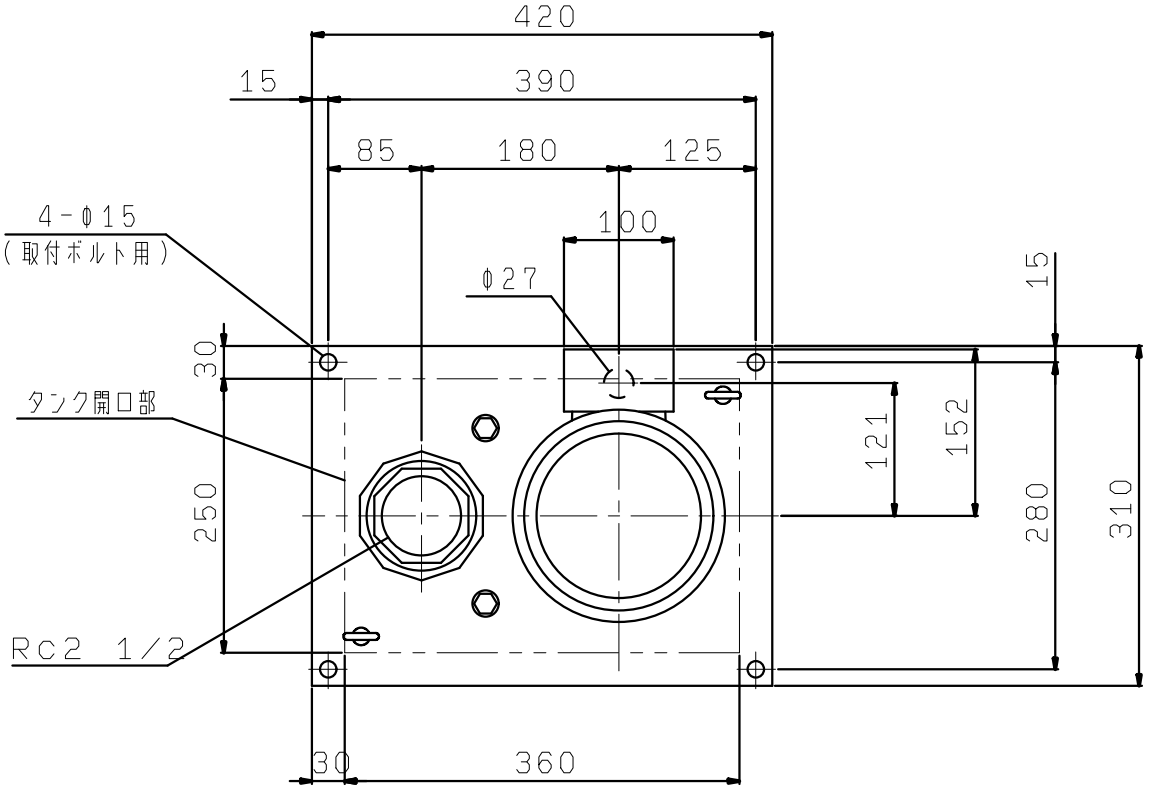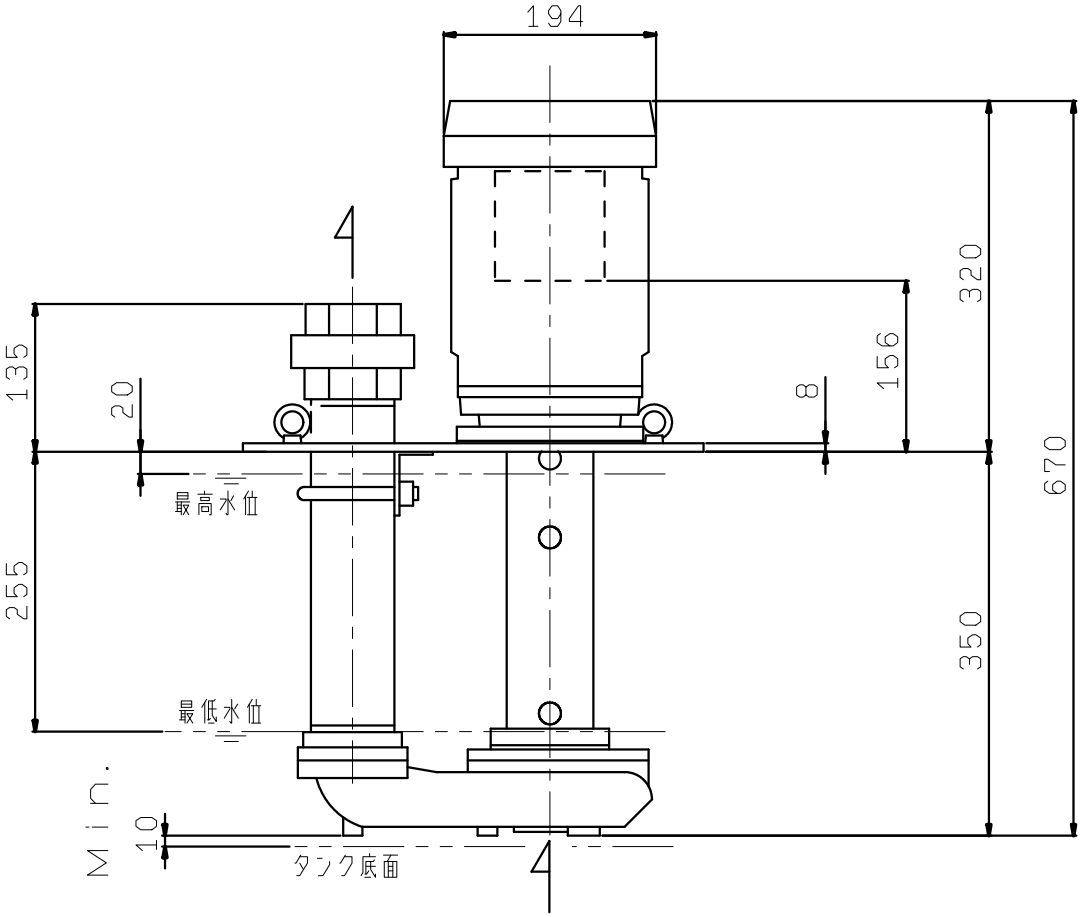RCJ-65AE2.2
RCJ-65AE2.2T4
(VC82)