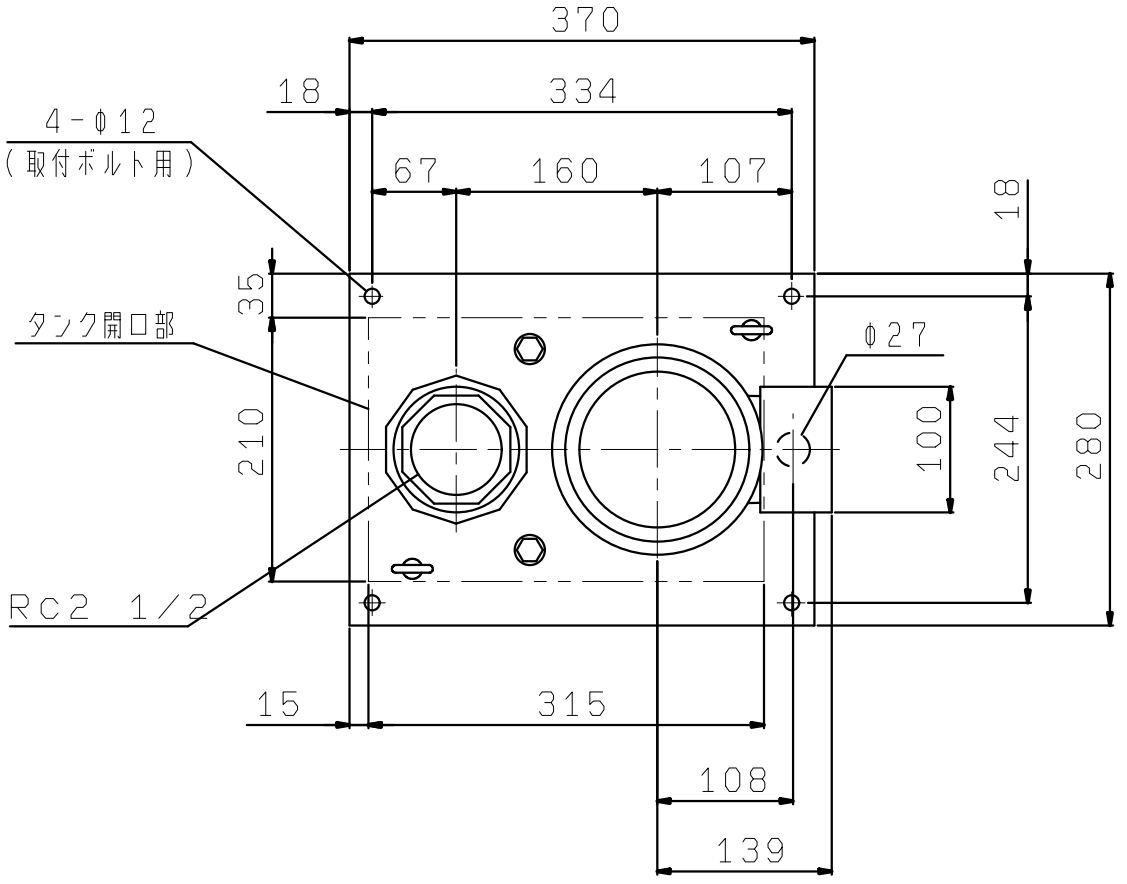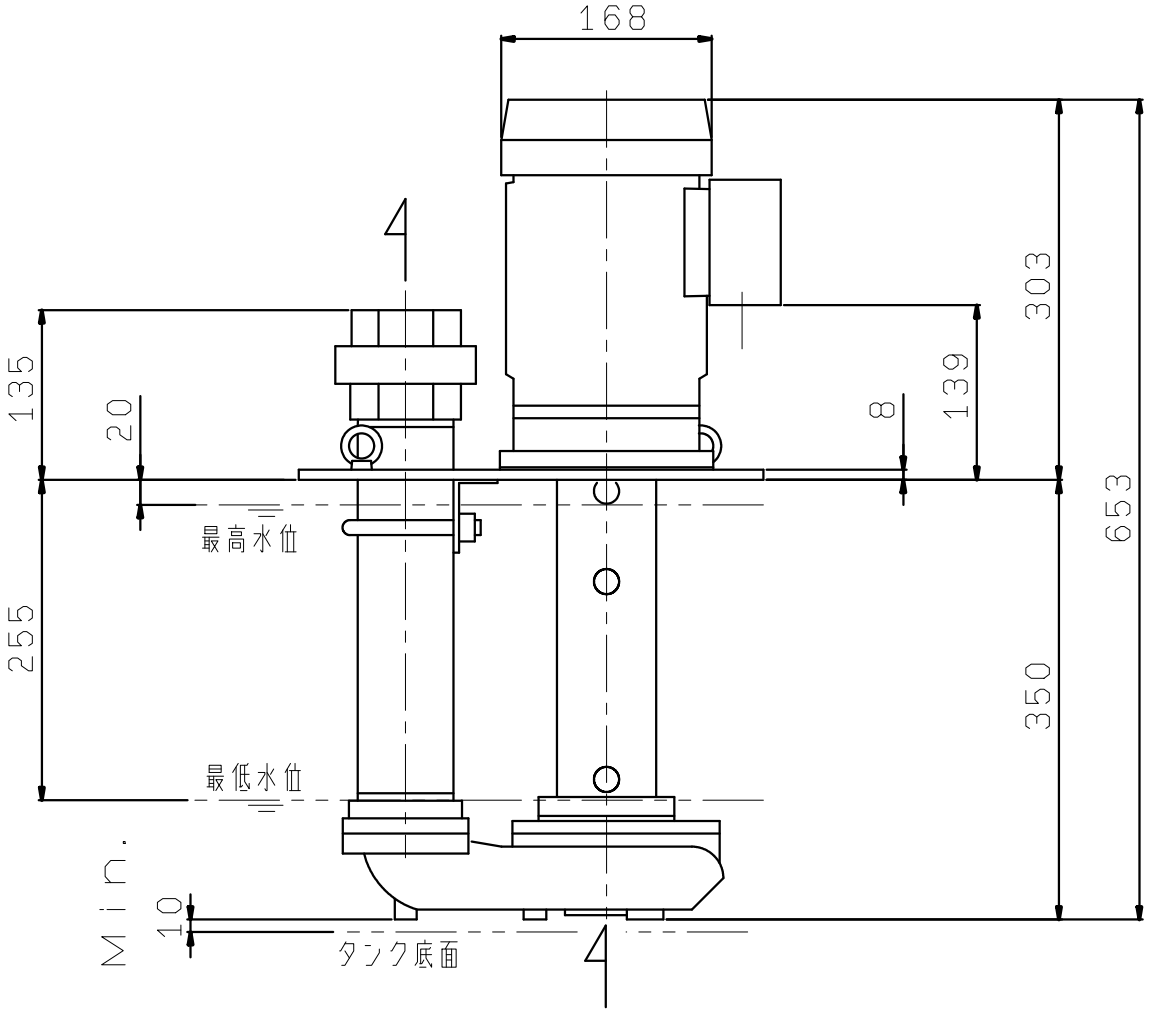RCJ-65AE1.5
RCJ-65AE1.5T4