RCE-405AE3.0 RCE-405AE3.0T4
RCE-406AE3.0 RCE-406AE3.0T4
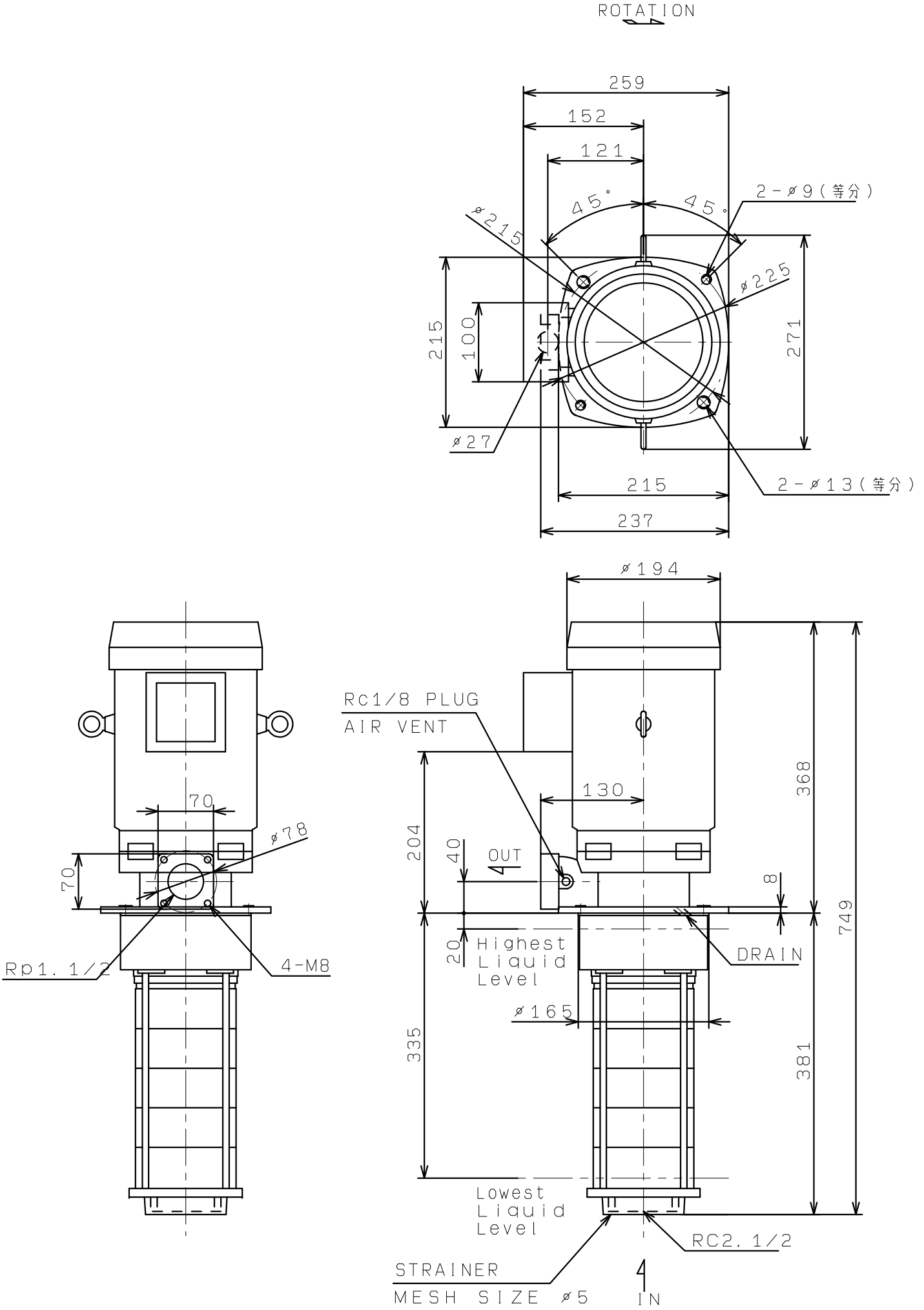
(VC80)