RCD-40A3.0
RCD-40A3.0T4
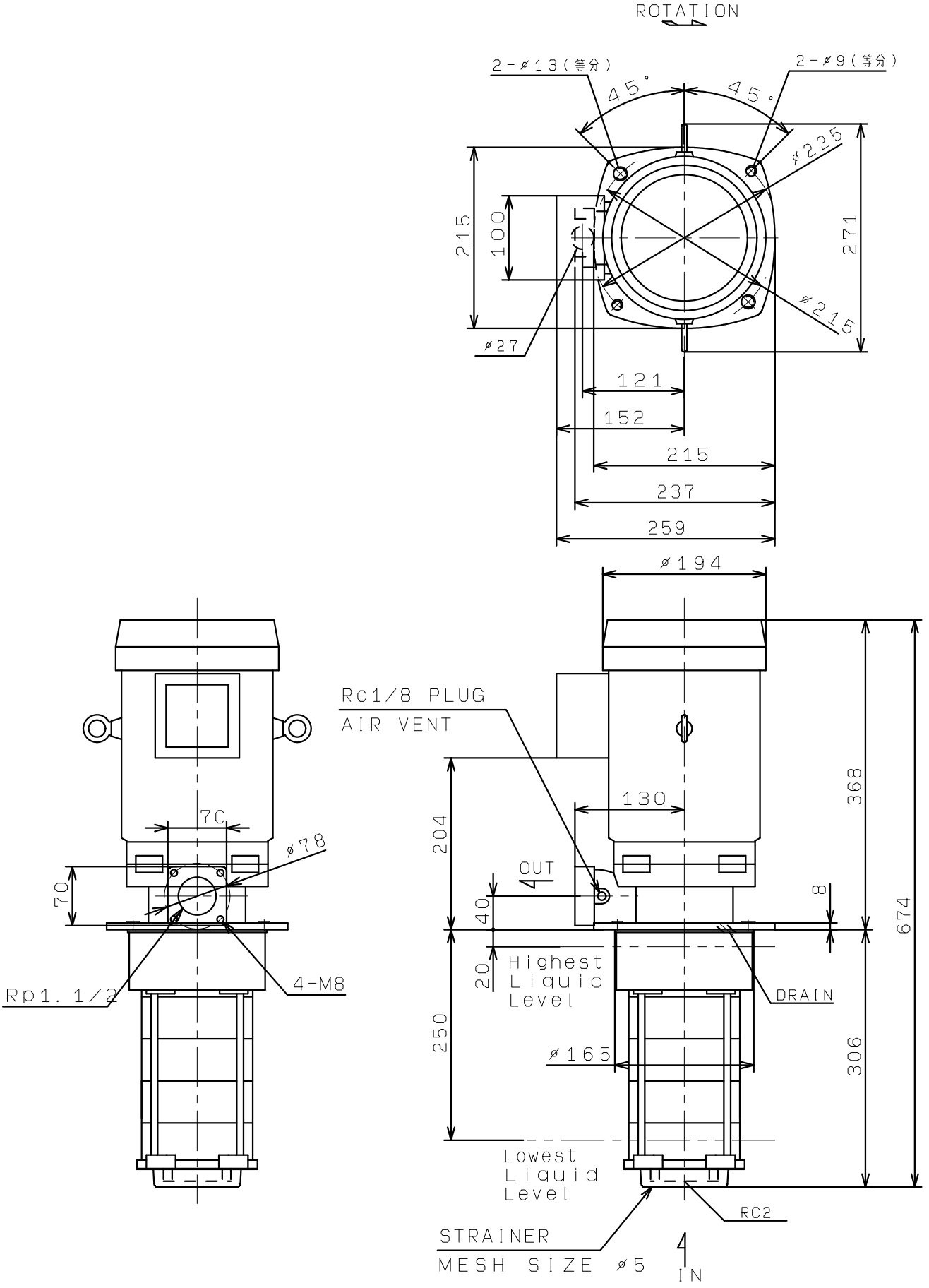
RCD-40AE3.0
RCD-40AE3.0T4
(VC80)