RCD-40A2.2
RCD-40A2.2T4
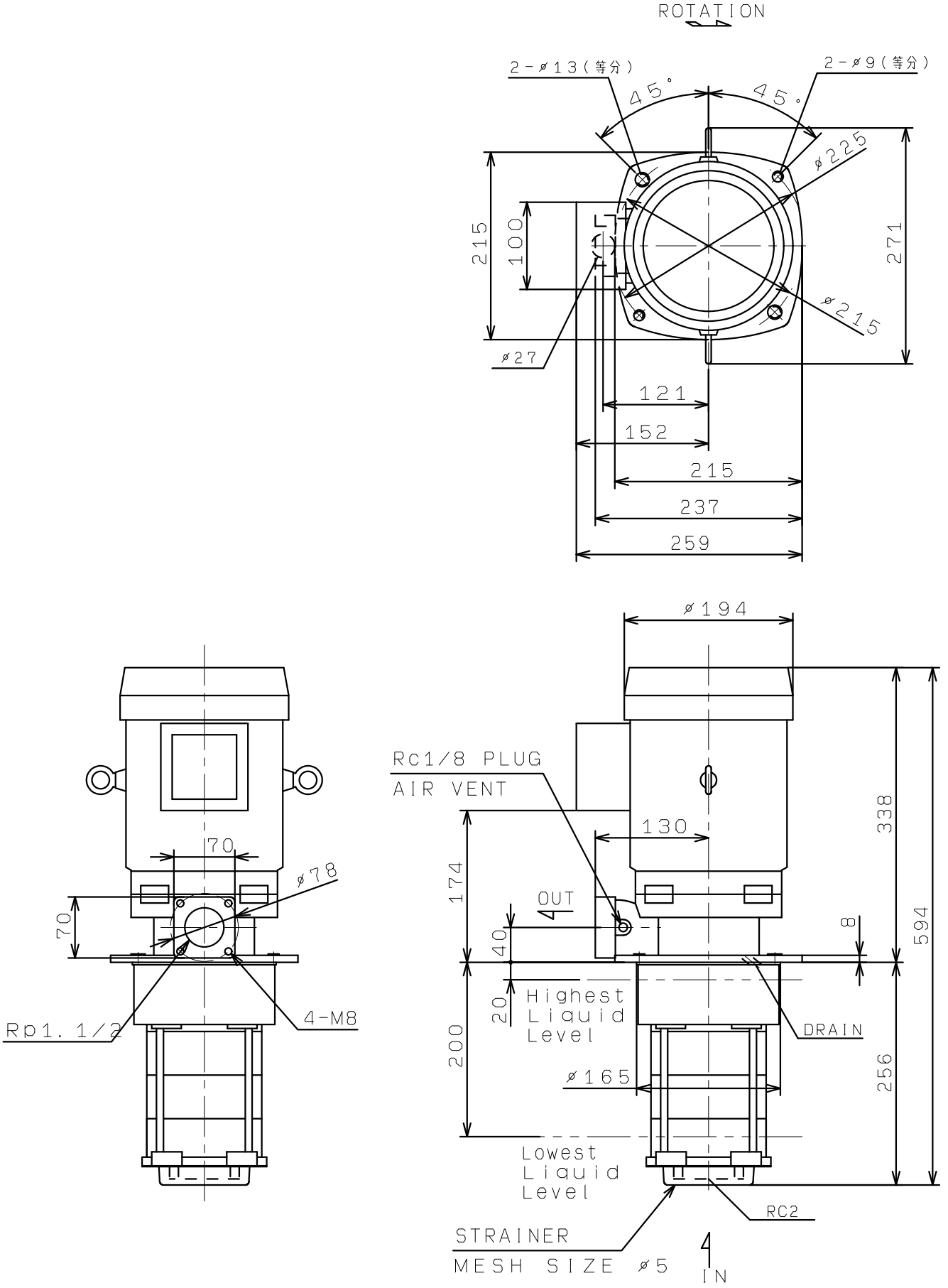
RCD-40AE2.2
RCD-40AE2.2T4
(VC80)