RCC5-6/6

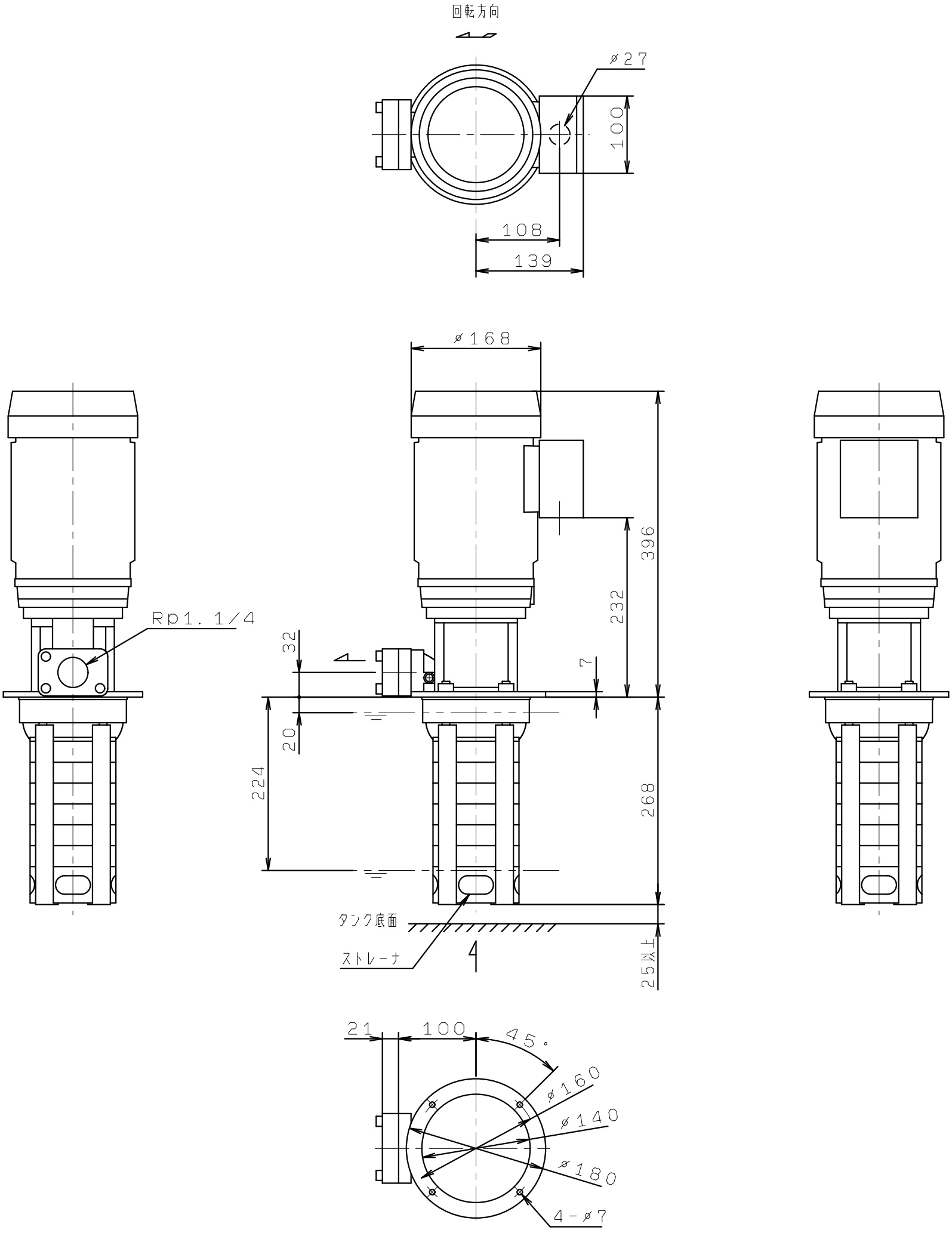
回転方向
ø27
100
108
139
ø168
396
232
7
32
20
224
268
Rp1.1/4
タンク底面
ストレーナ
25以上
21
100
45°
ø160
ø140
ø180
4-ø7