RCC4-15/15

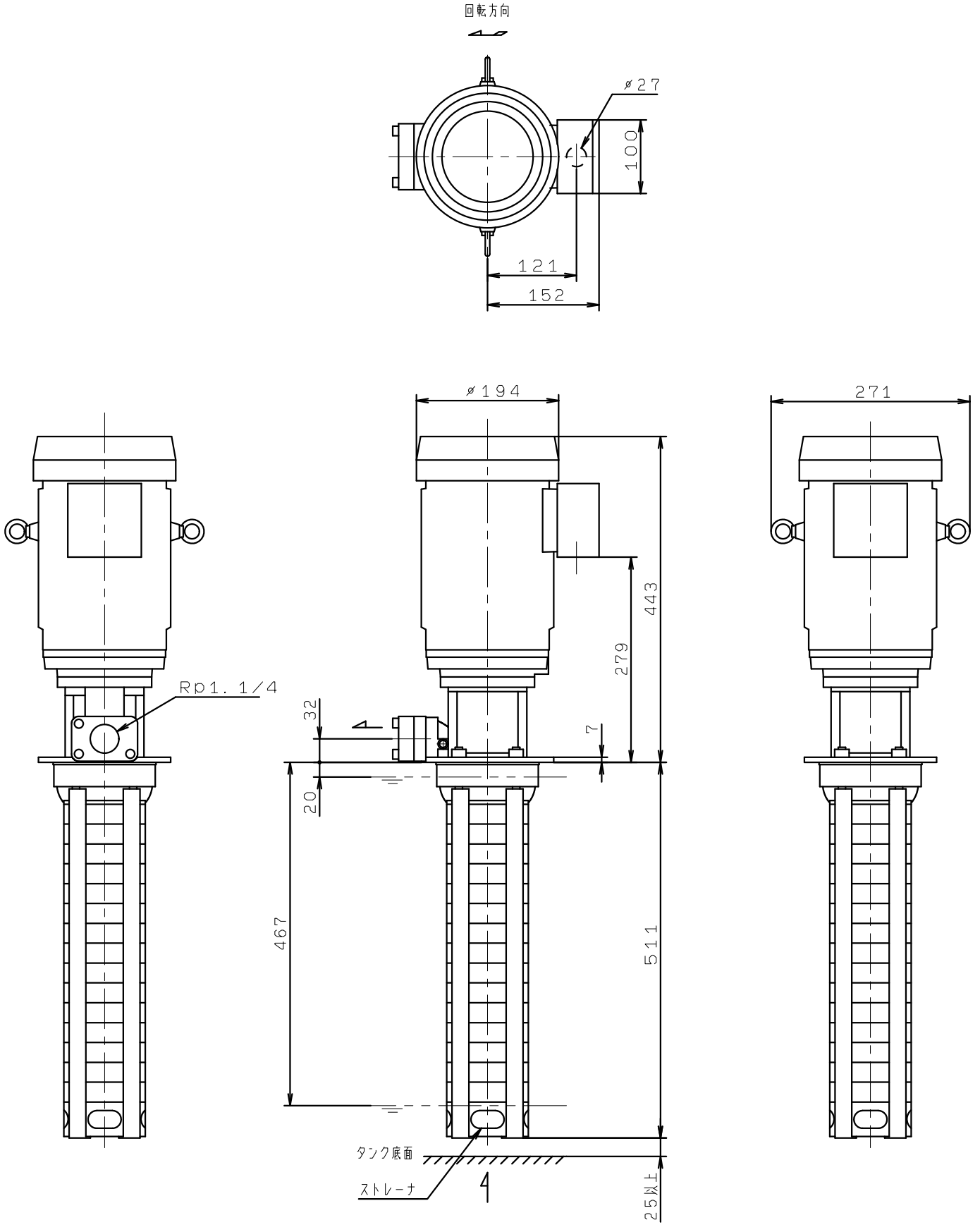
回転方向
ø27
100
121
152
ø194
271
443
279
Rp1.1/4
32
7
20
467
511
タンク底面
ストレーナ
25以上

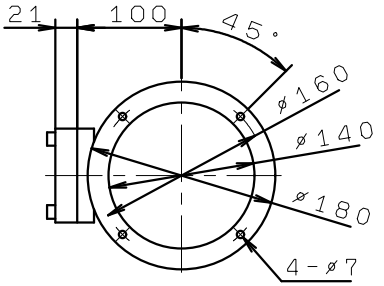
21
100
45°
ø160
ø140
ø180
4-ø7