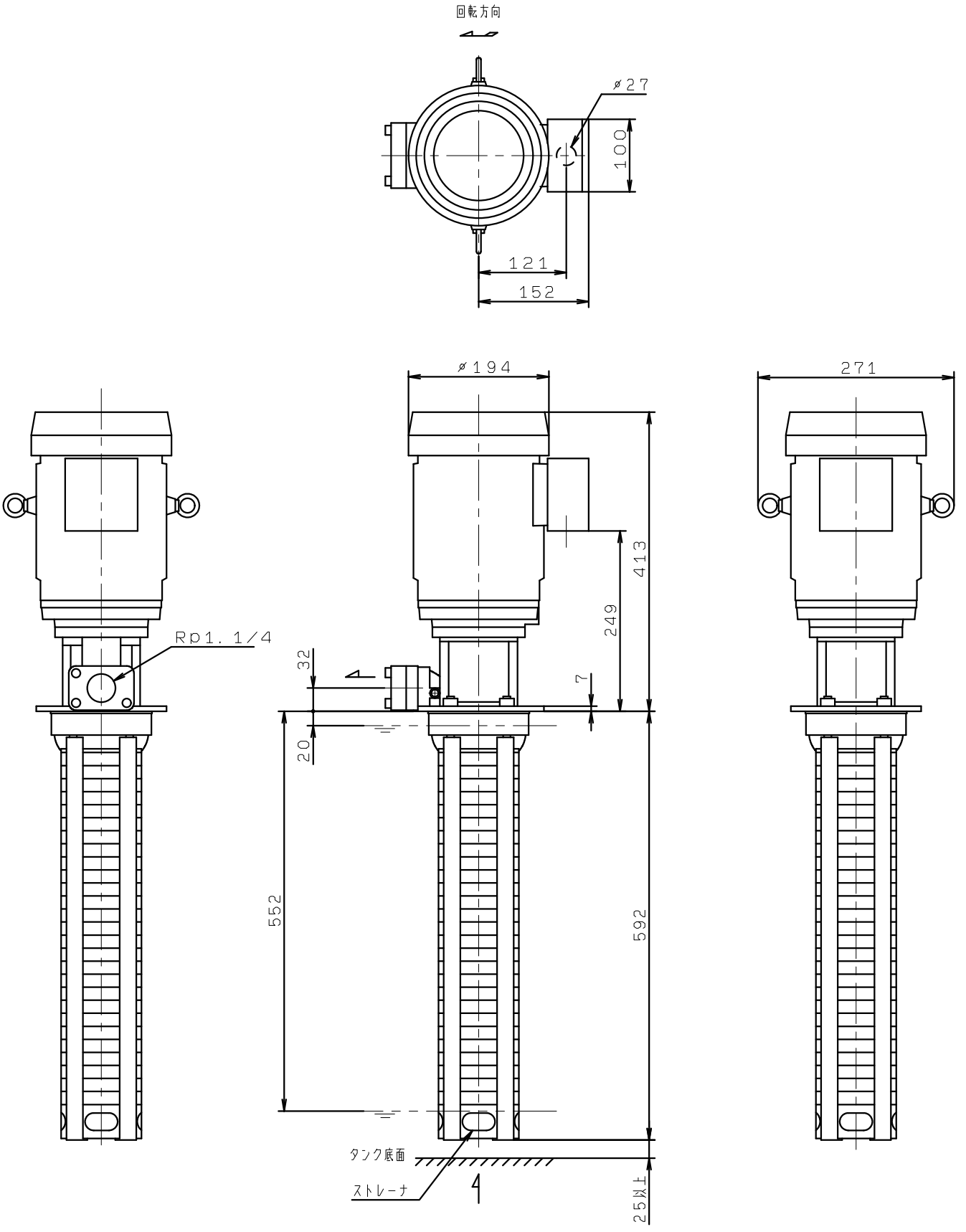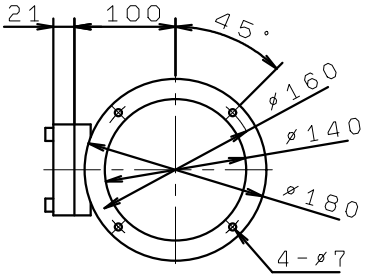RCC3-26/21
RCC3-26/23