RCC2-29/29F

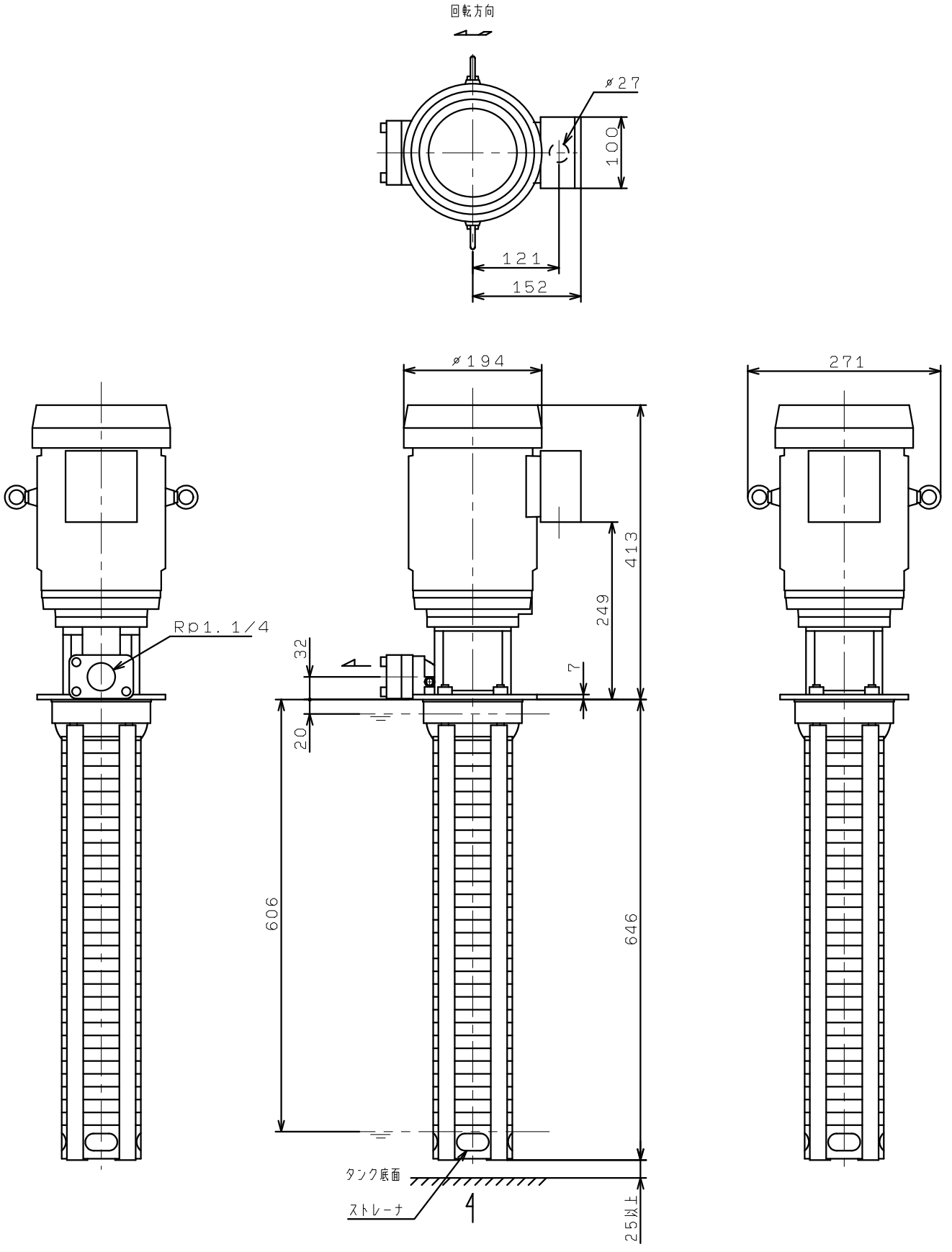
回転方向
φ27
100
121
152
φ194
271
413
249
7
32
20
606
646
Rp1.1/4
タンク底面
ストレーナ
25以上
21
100
45°
φ160
φ140
φ180
4-φ7