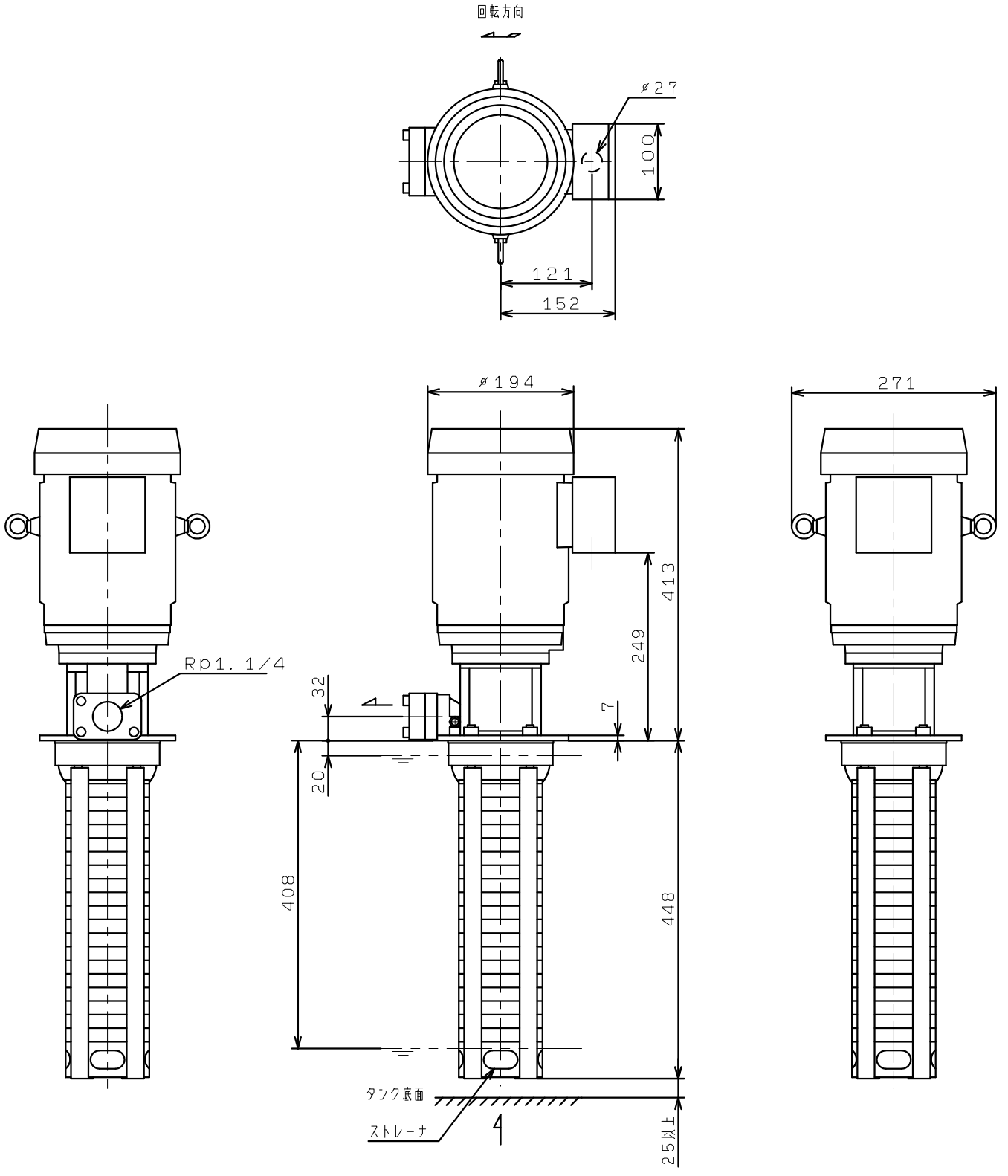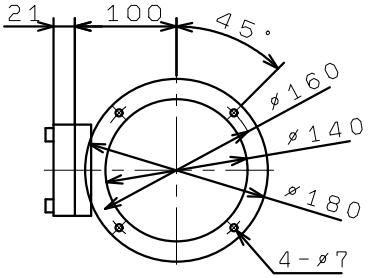RCC2-18/15
RCC2-18/16
RCC2-18/17
RCC2-18/18