RCC15-4/4

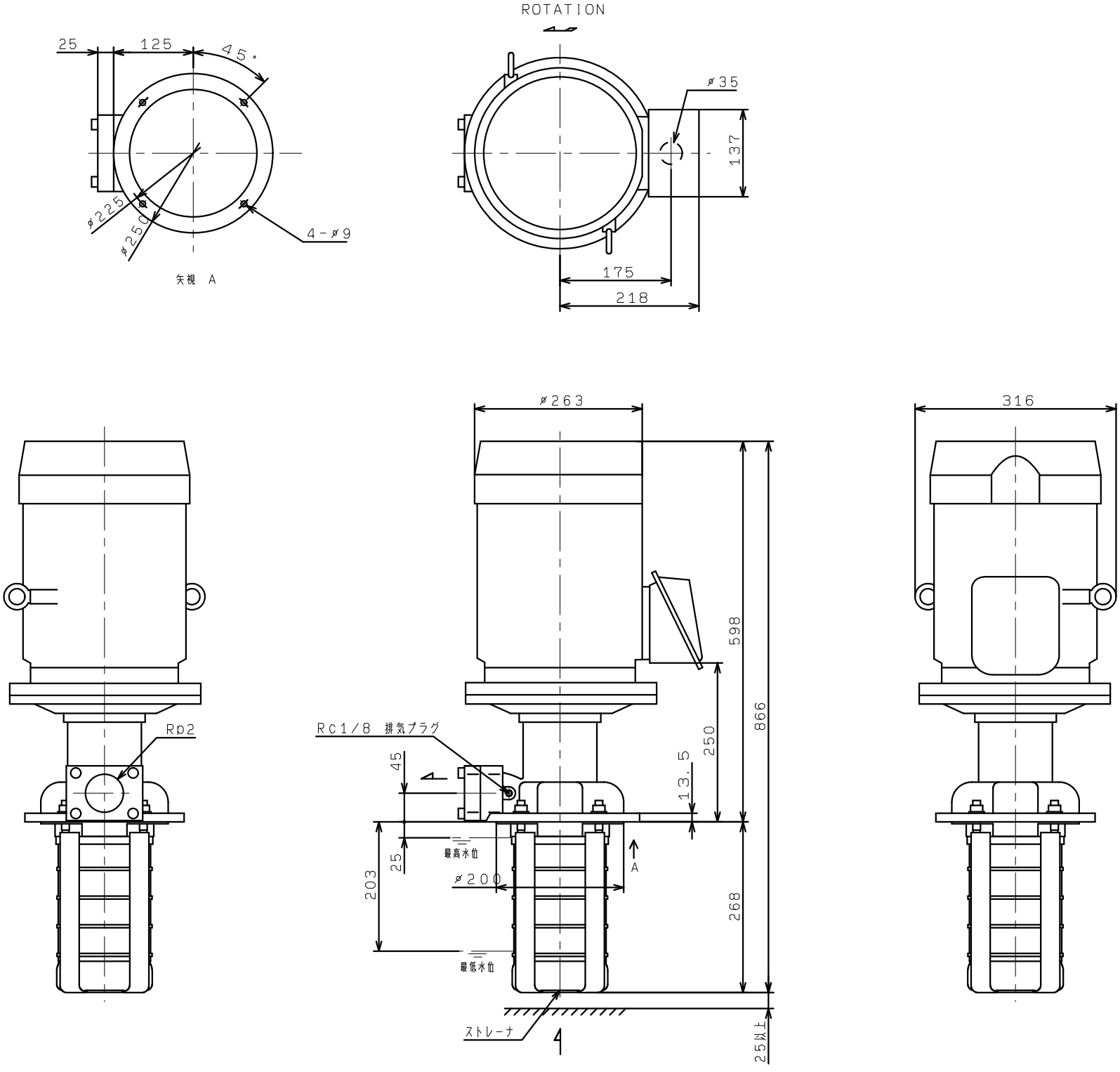
ROTATION
25
125
45°
φ225
φ250
4-φ9
矢視 A
φ35
137
175
218
φ263
316
598
866
250
13.5
268
Rp2
Rc1/8 排気プラグ
45
25
203
最高水位
φ200
A
最低水位
ストレーナ
25以上