RCC15-3/1F

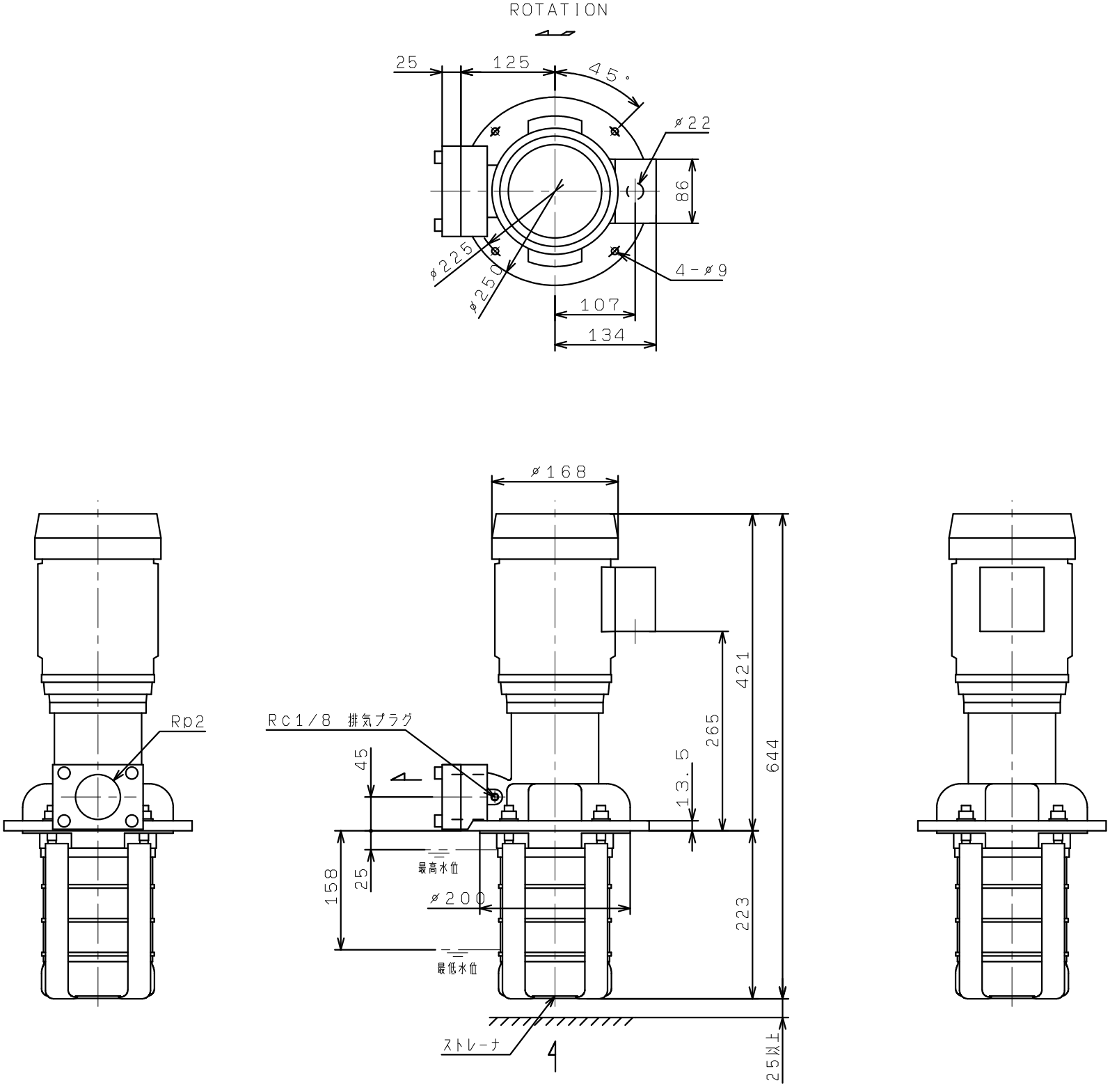
ROTATION
25
125
45°
ø22
86
ø225
ø250
4-ø9
107
134
ø168
Rp2
Rc1/8 排気プラグ
45
158
25
最高水位
最低水位
ø200
421
265
13.5
644
223
ストレーナ
25以上