RCC10-8/8

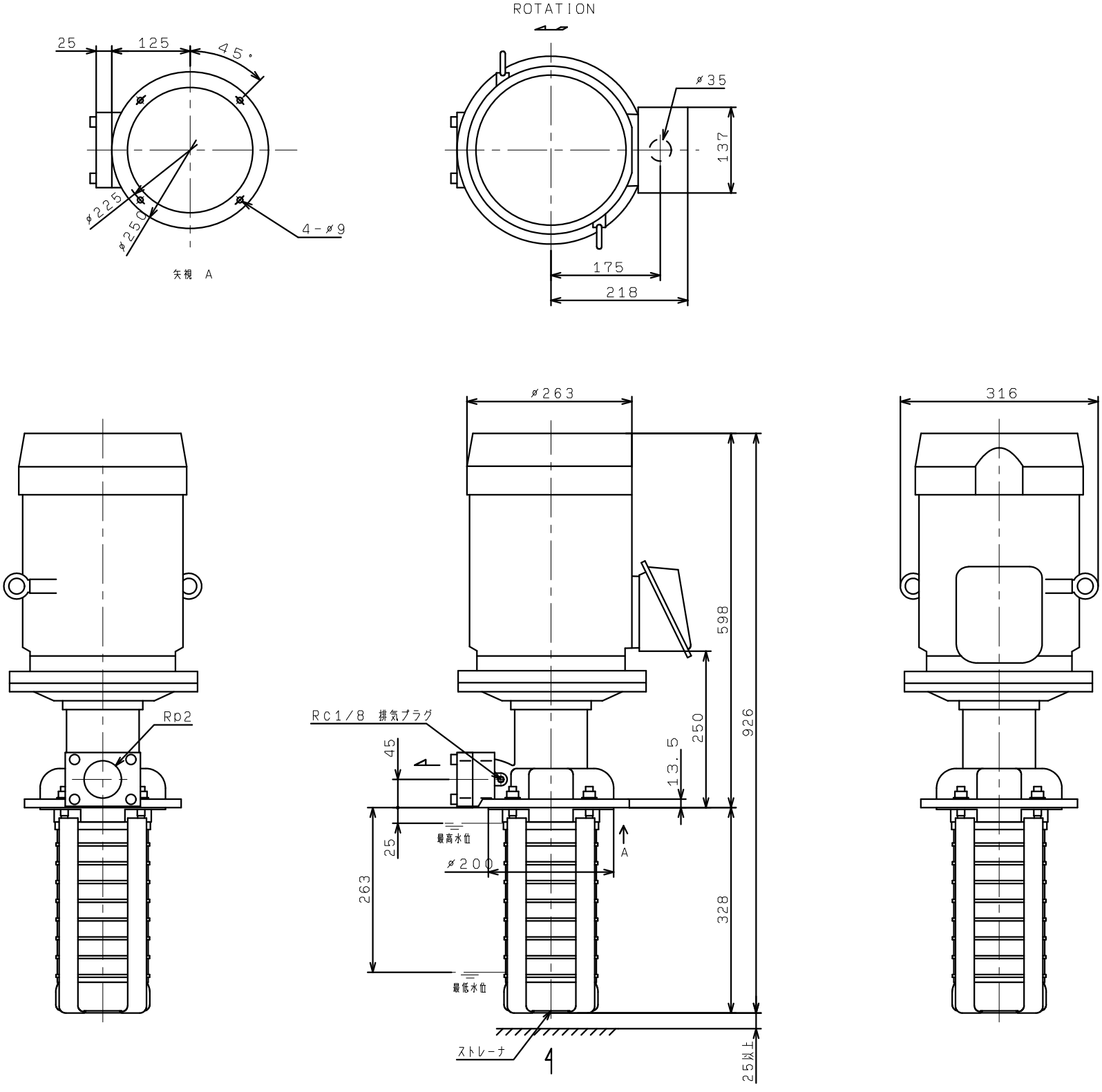
ROTATION
25
125
45°
ø225
ø250
4-ø9
矢視 A
ø35
137
175
218
ø263
316
598
926
250
13.5
328
Rp2
Rc1/8 排気プラグ
45
25
263
最高水位
最低水位
ø200
A
ストレーナ
25以上