RCC10-8/2F
RCC10-8/3F
RCC10-8/1
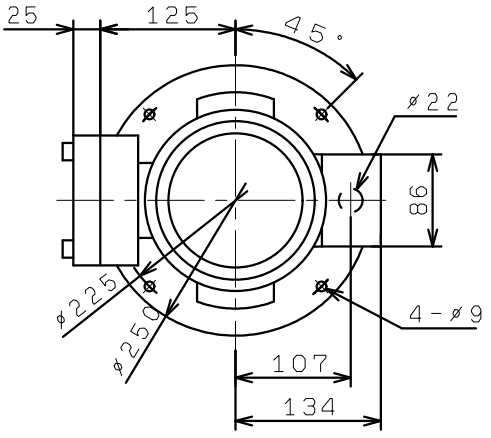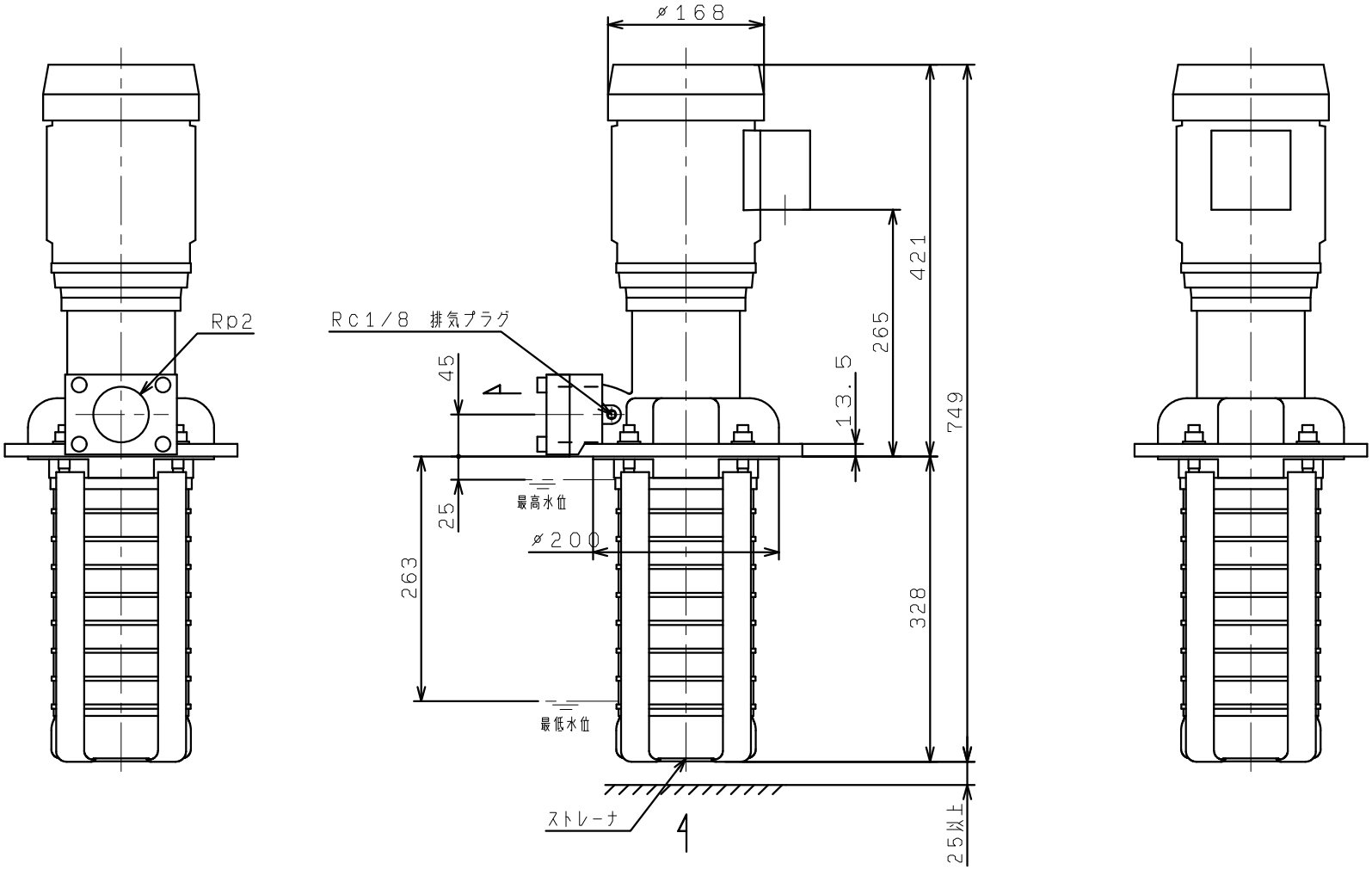
ROTATION