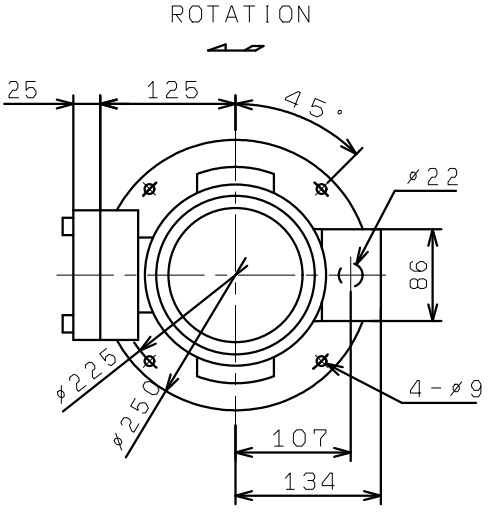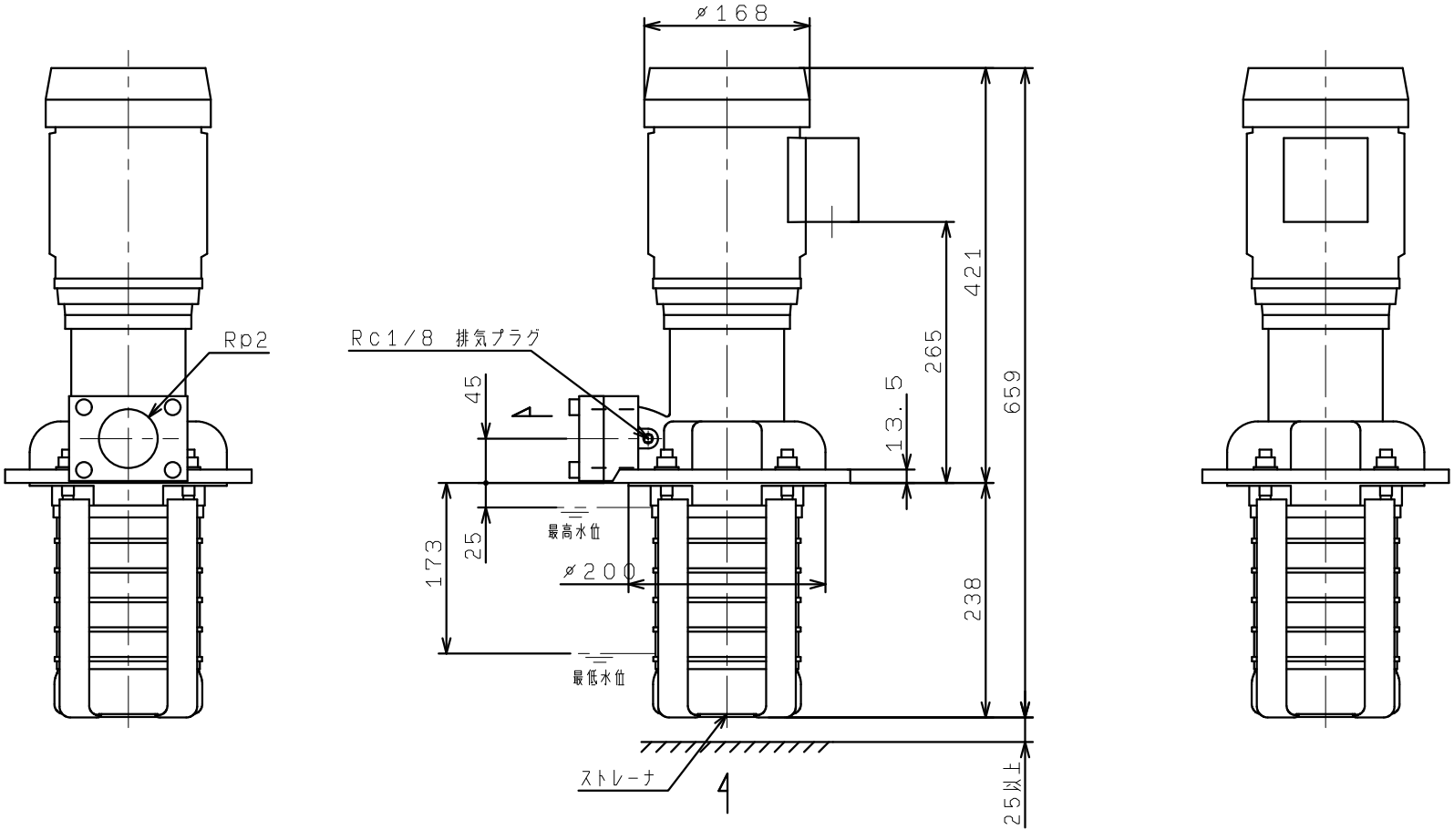RCC10-5/2F
RCC10-5/3F
RCC10-5/1