RCC1-18/18F

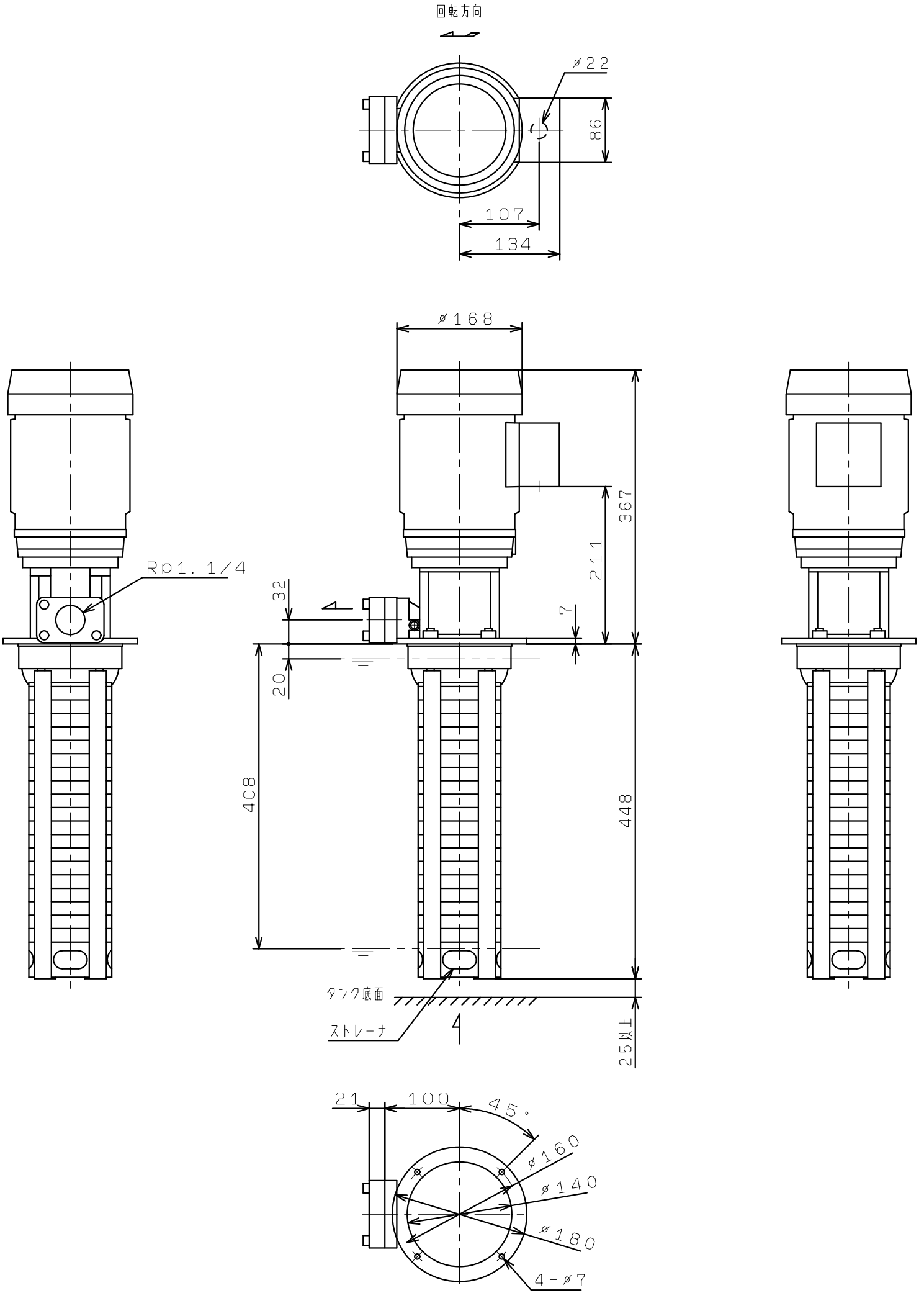
回転方向
ø22
86
107
134
ø168
367
211
7
32
20
408
448
Rp1.1/4
タンク底面
ストレーナ
25以上
21
100
45°
ø160
ø140
ø180
4-ø7