PT4A-420-4K-150
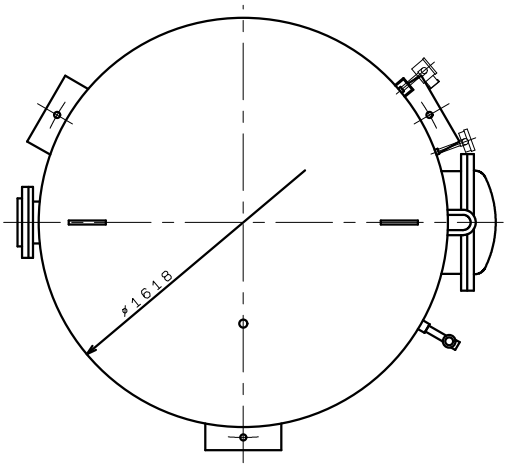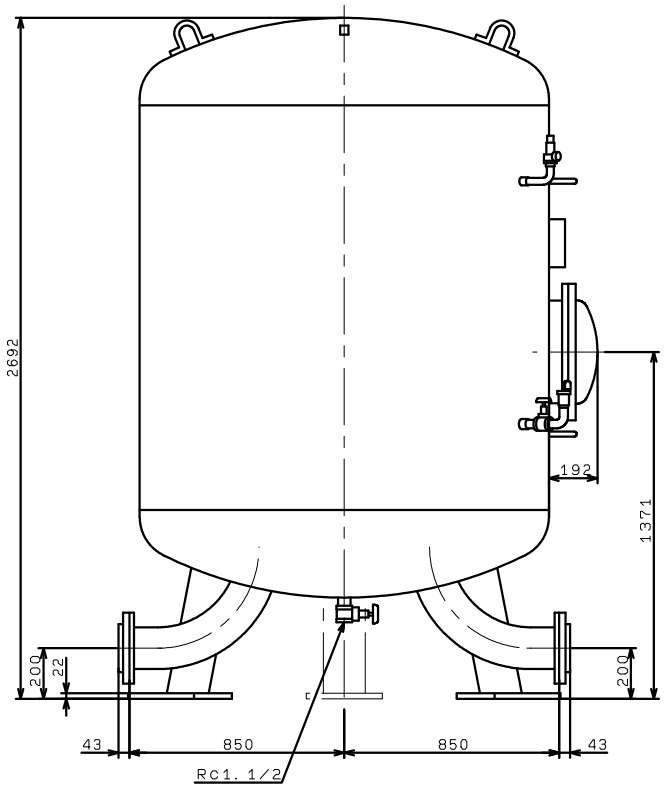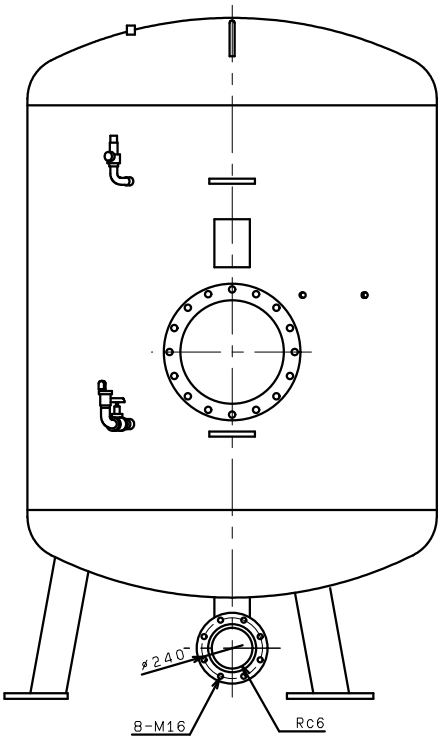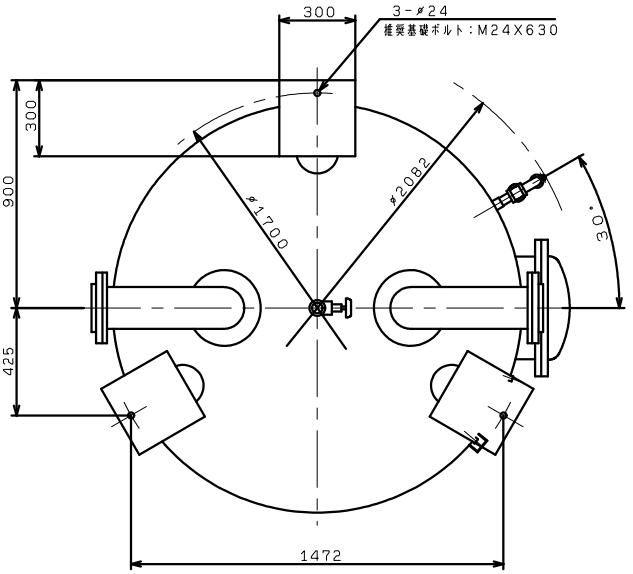
PT4B-420-4K-150