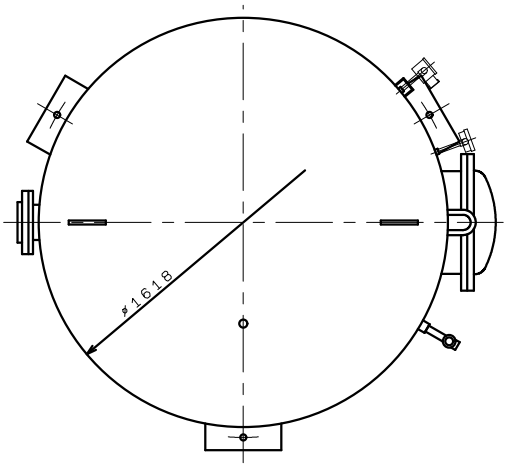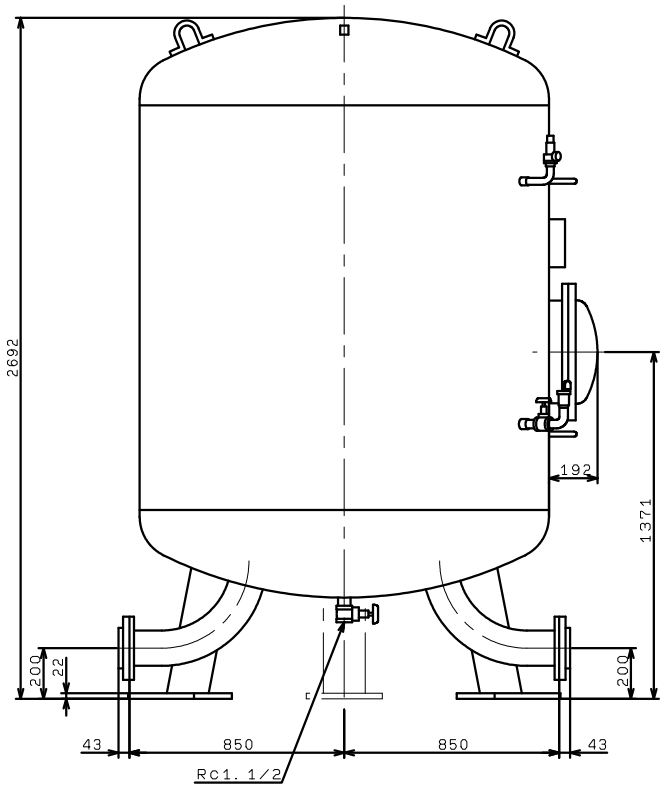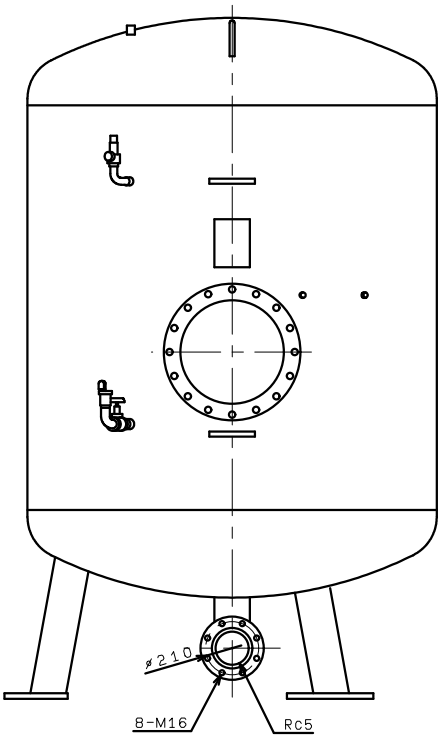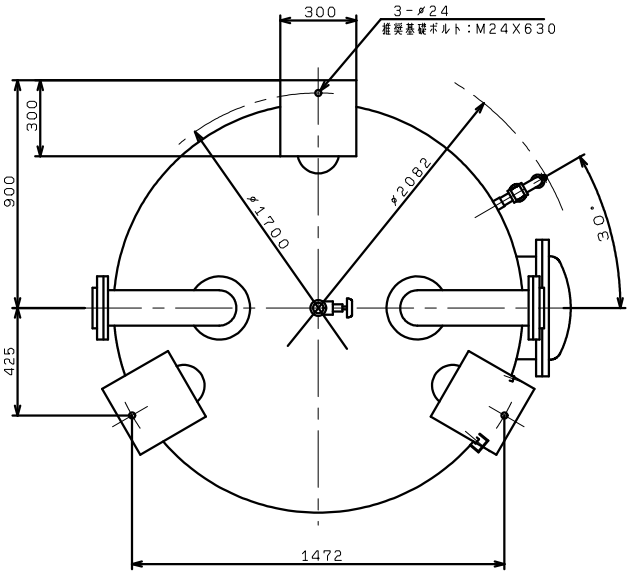PT4A-420-4K-125
PT4B-420-4K-125