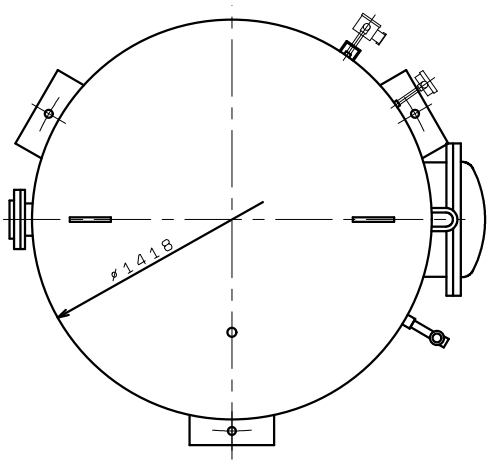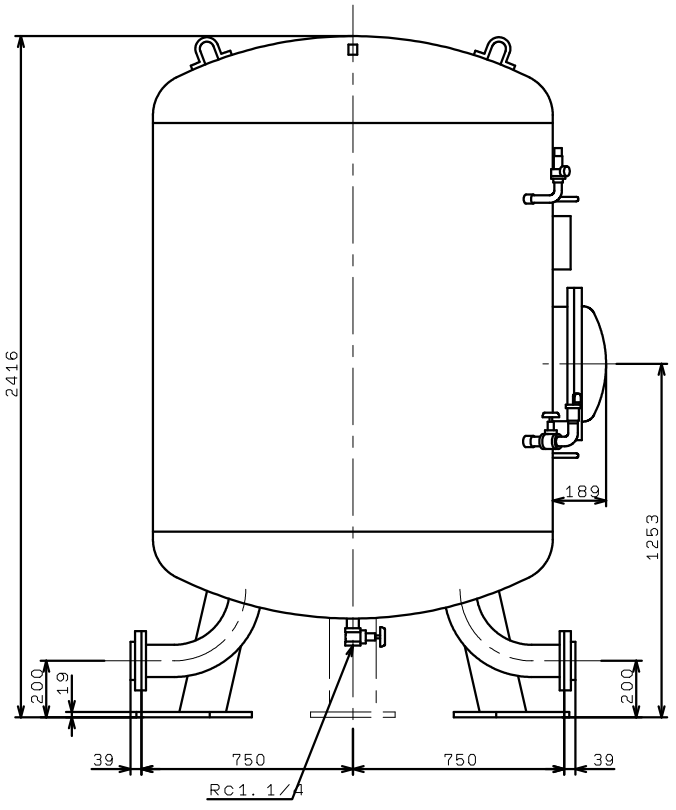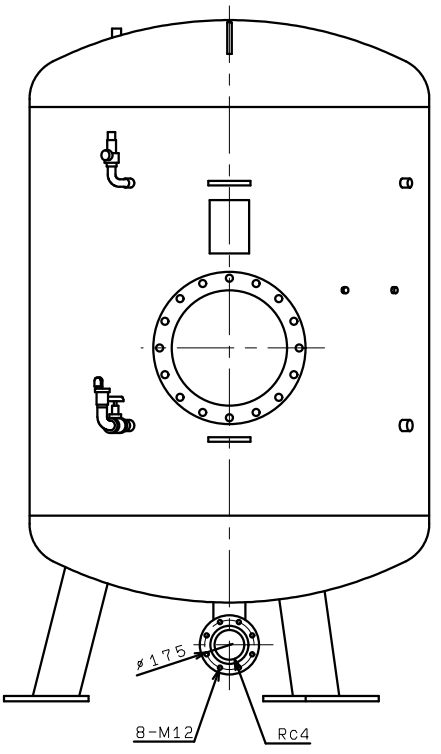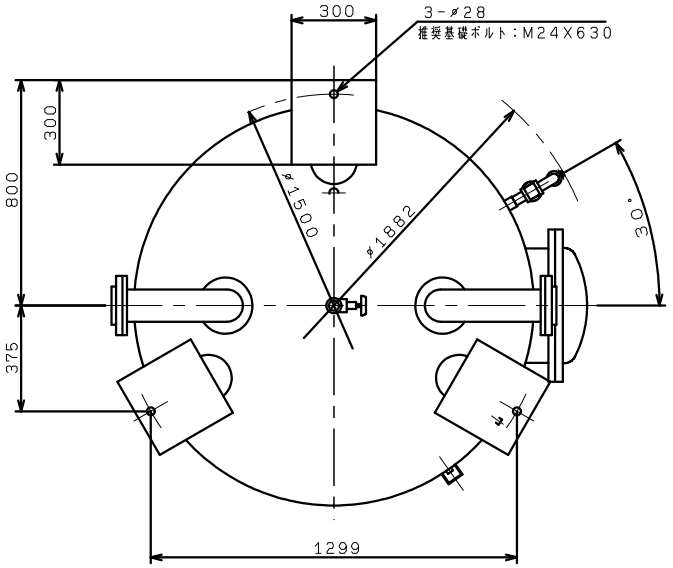PT4A-285-4K-100
PT4B-285-4K-100