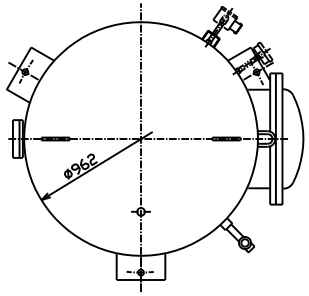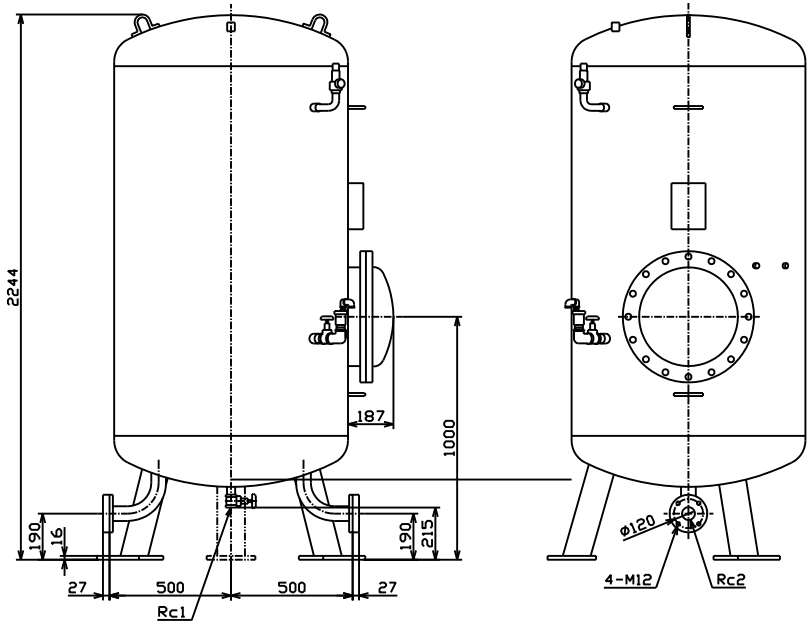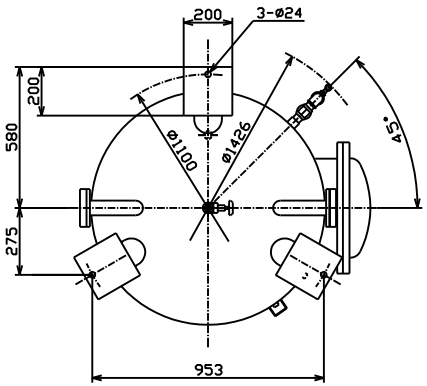PT4A-130-4K-50