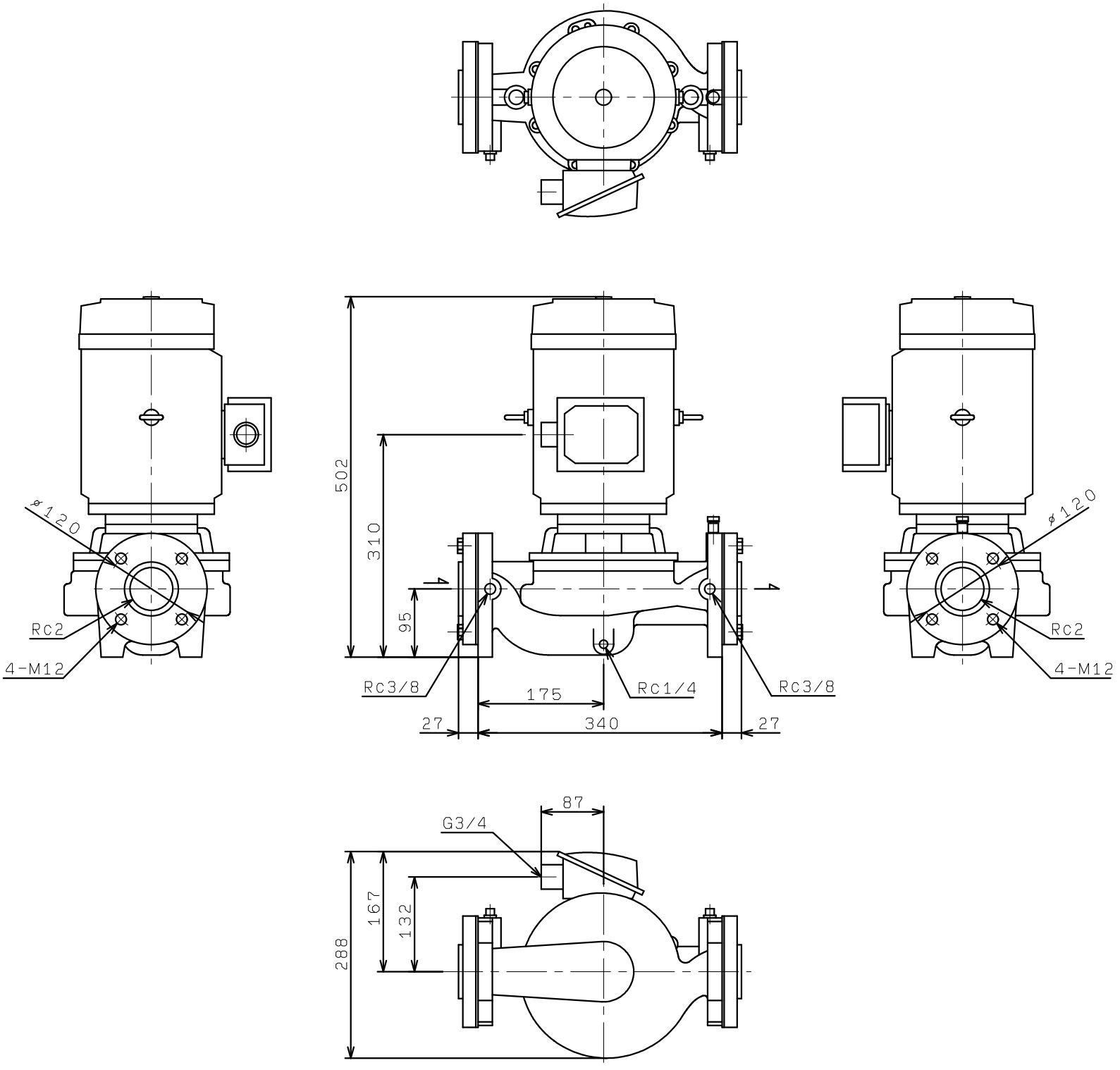PE505E3.7
PE506E3.7