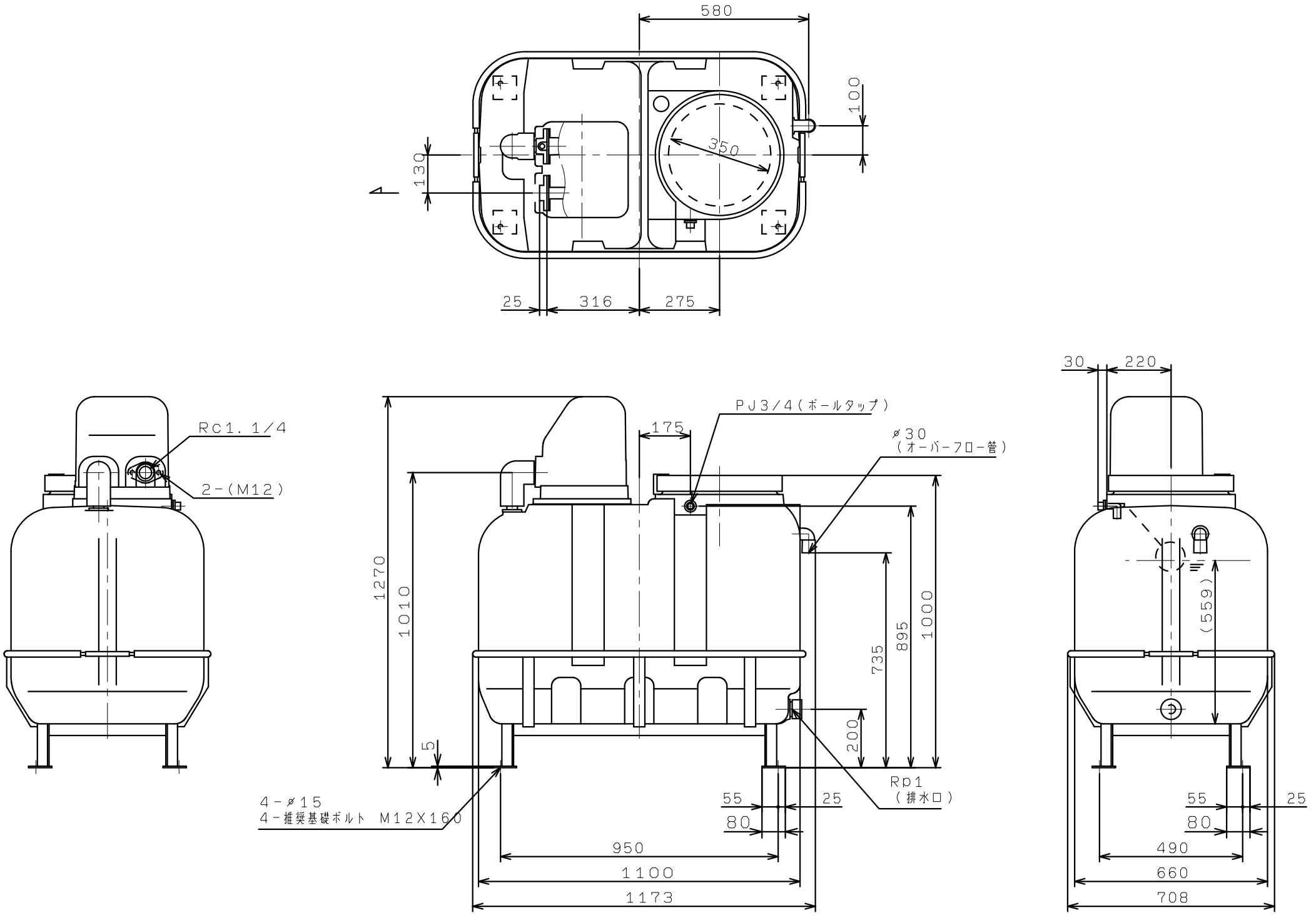NF3-750S2+TAB-30-B(架台付)NFK2-750+TAB-30-B(架台付)
NF3-750+TAB-30-B(架台付)