（VC85）

（架台無し）

NDP2-20A0.4SA
NDP2-20A0.4S2A
NDP2-20A0.4TA
NDP2-20A0.75S2A
NDP2-20A0.75A

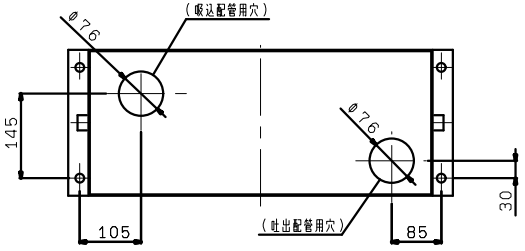
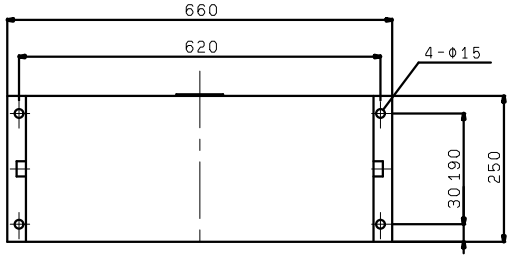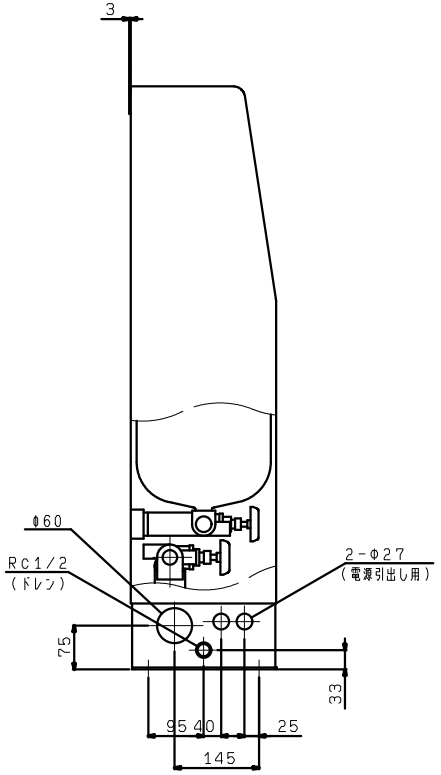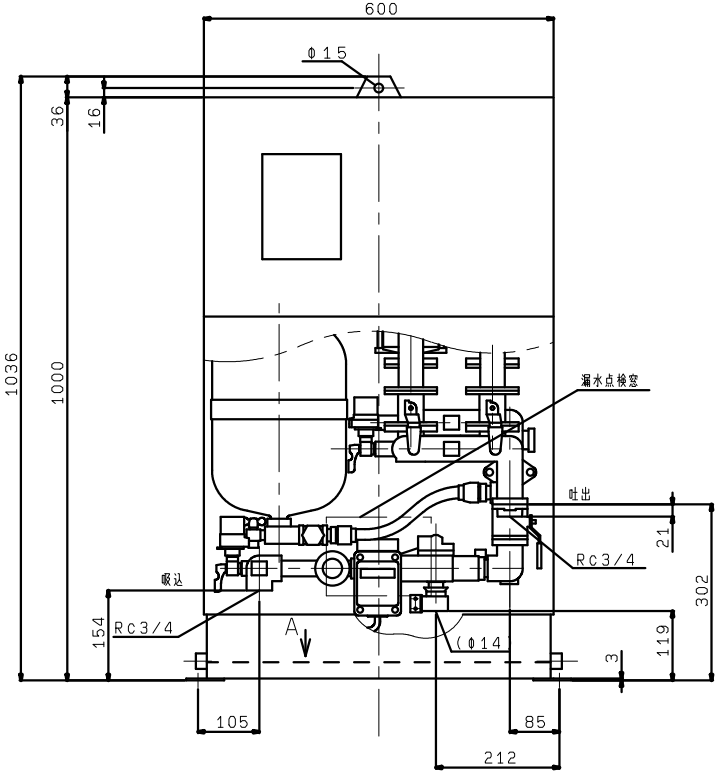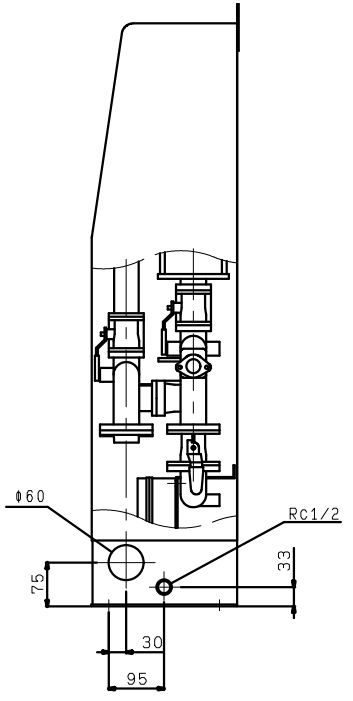
矢視A（本体下部詳細）