# KVS656ME5.5

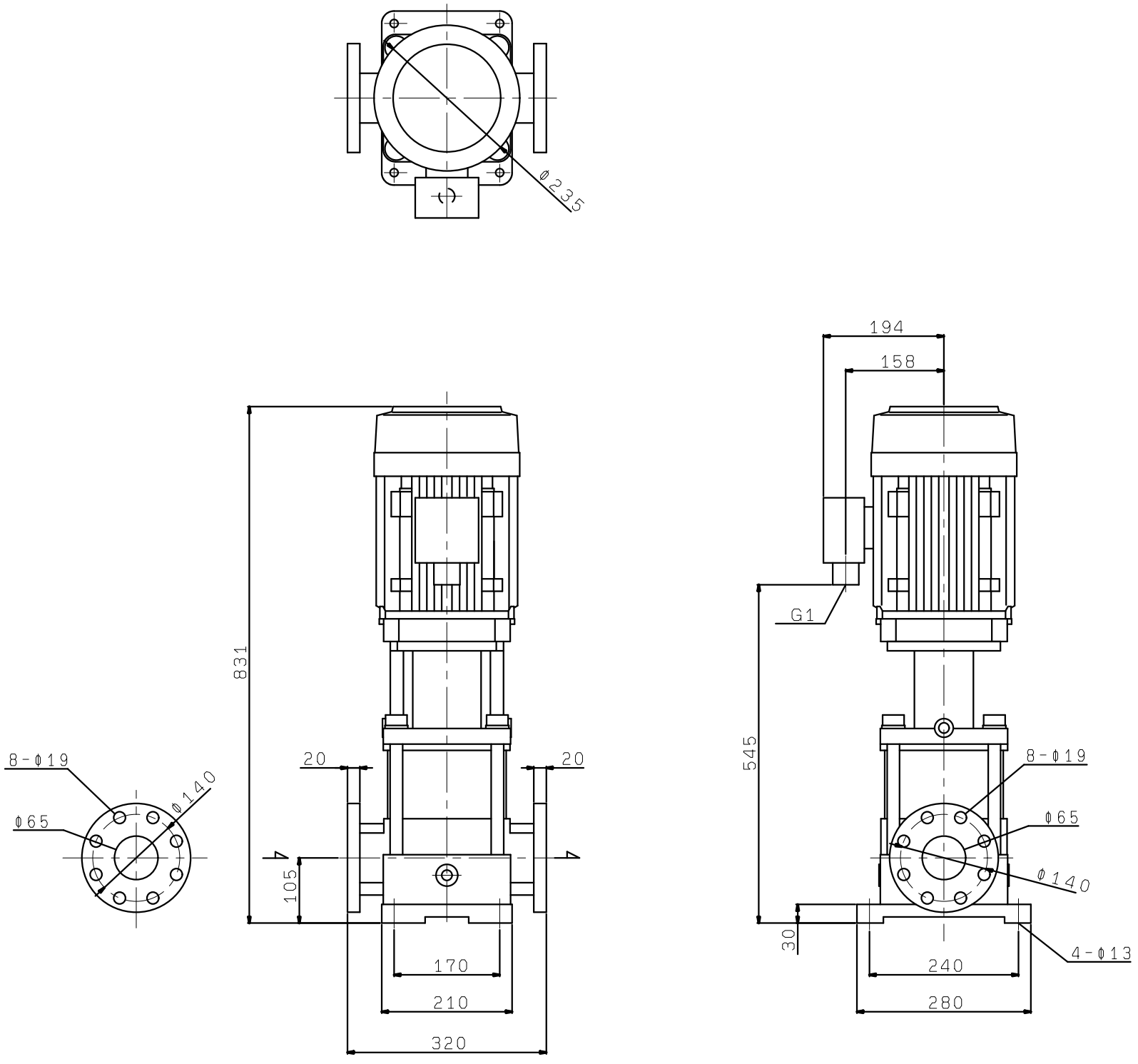
Φ235
194
158
G1
831
545
8-Φ19
Φ65
Φ140
20
20
105
30
170
210
320
240
280
4-Φ13