KVS656ME15

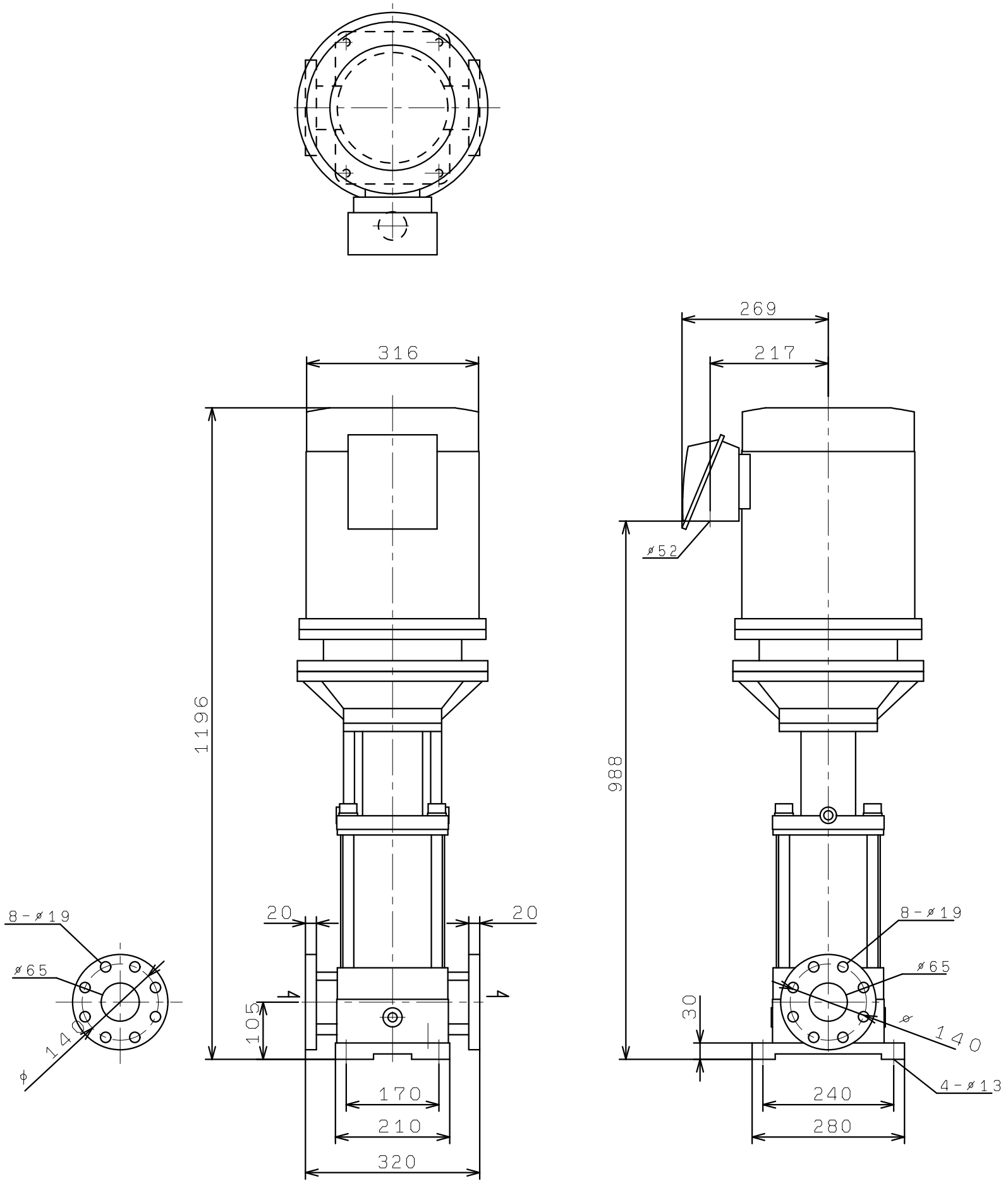
316
1196
20
20
105
170
210
320
8-ø19
ø65
ø140
269
217
ø52
988
30
240
280
4-ø13