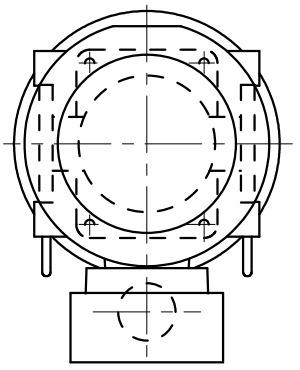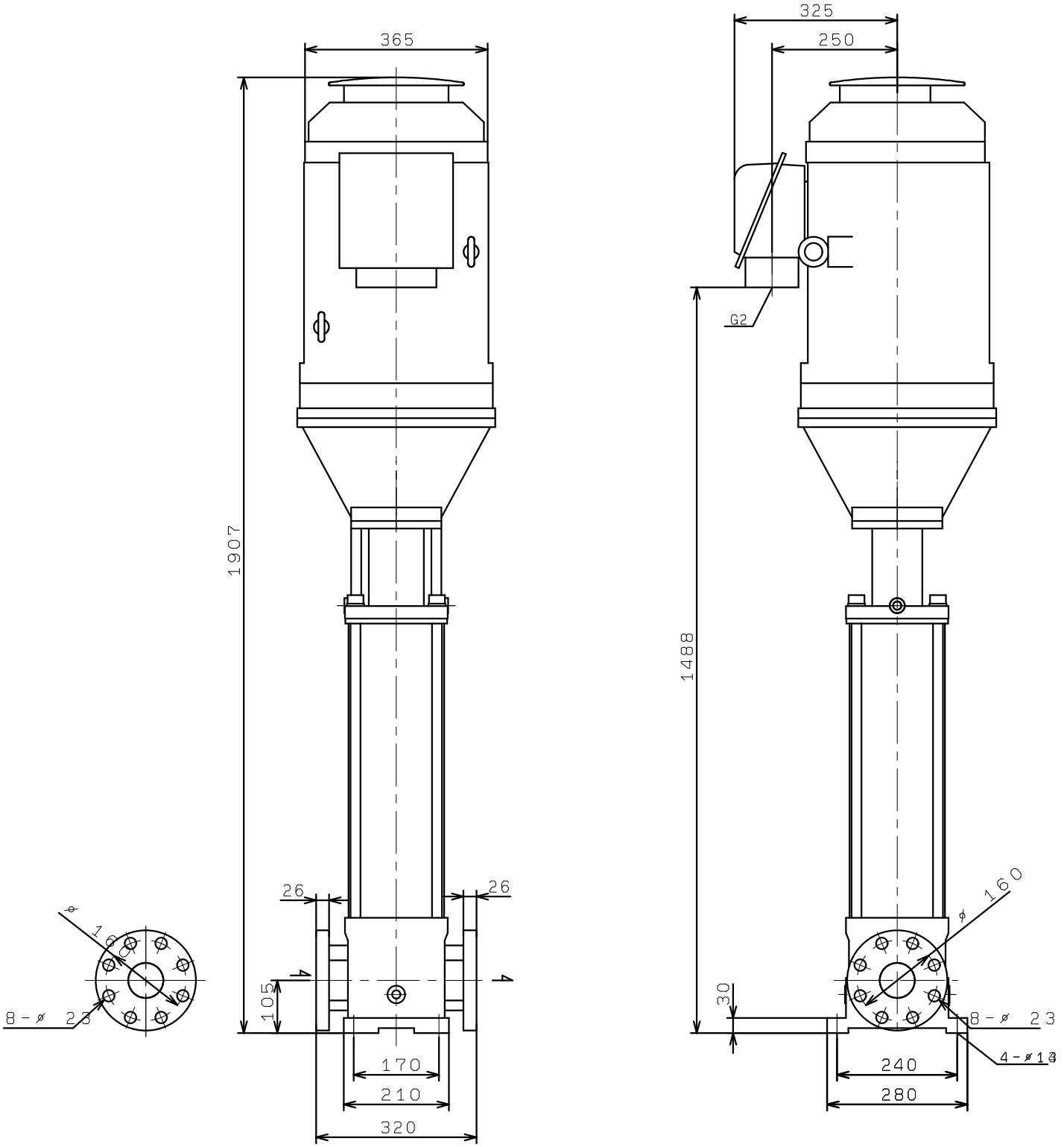KVS655HME30
(VC30)