KVS505ME3.7

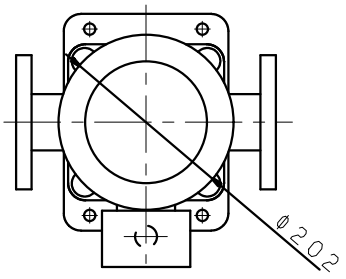
Φ202

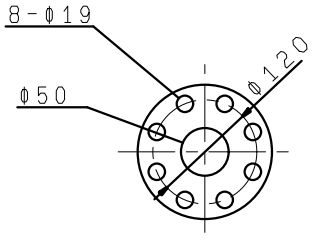
8-Φ19
Φ50
Φ120

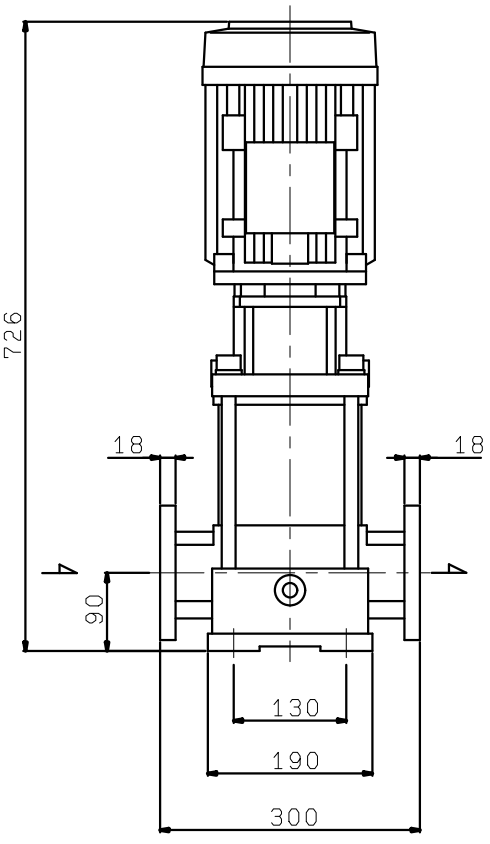
726
18
18
A
A
90
130
190
300

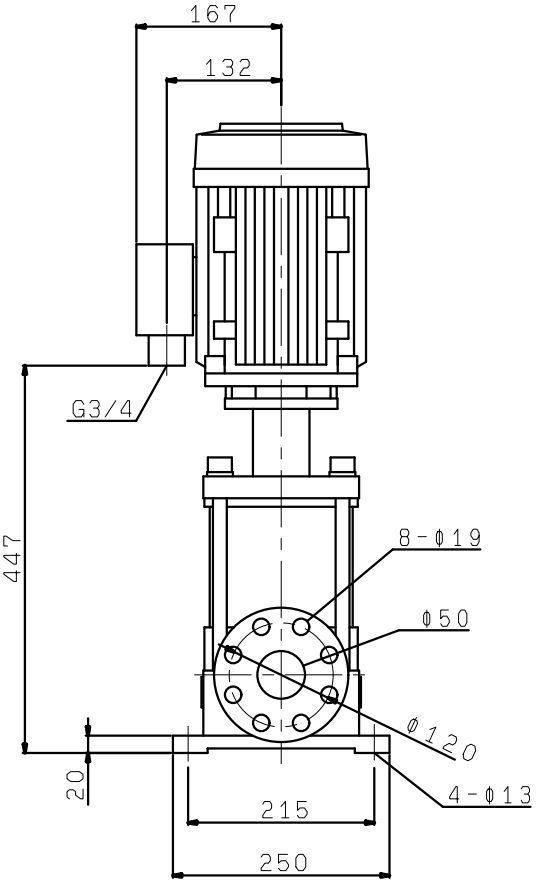
167
132
G3/4
447
8-Φ19
Φ50
Φ120
20
4-Φ13
215
250