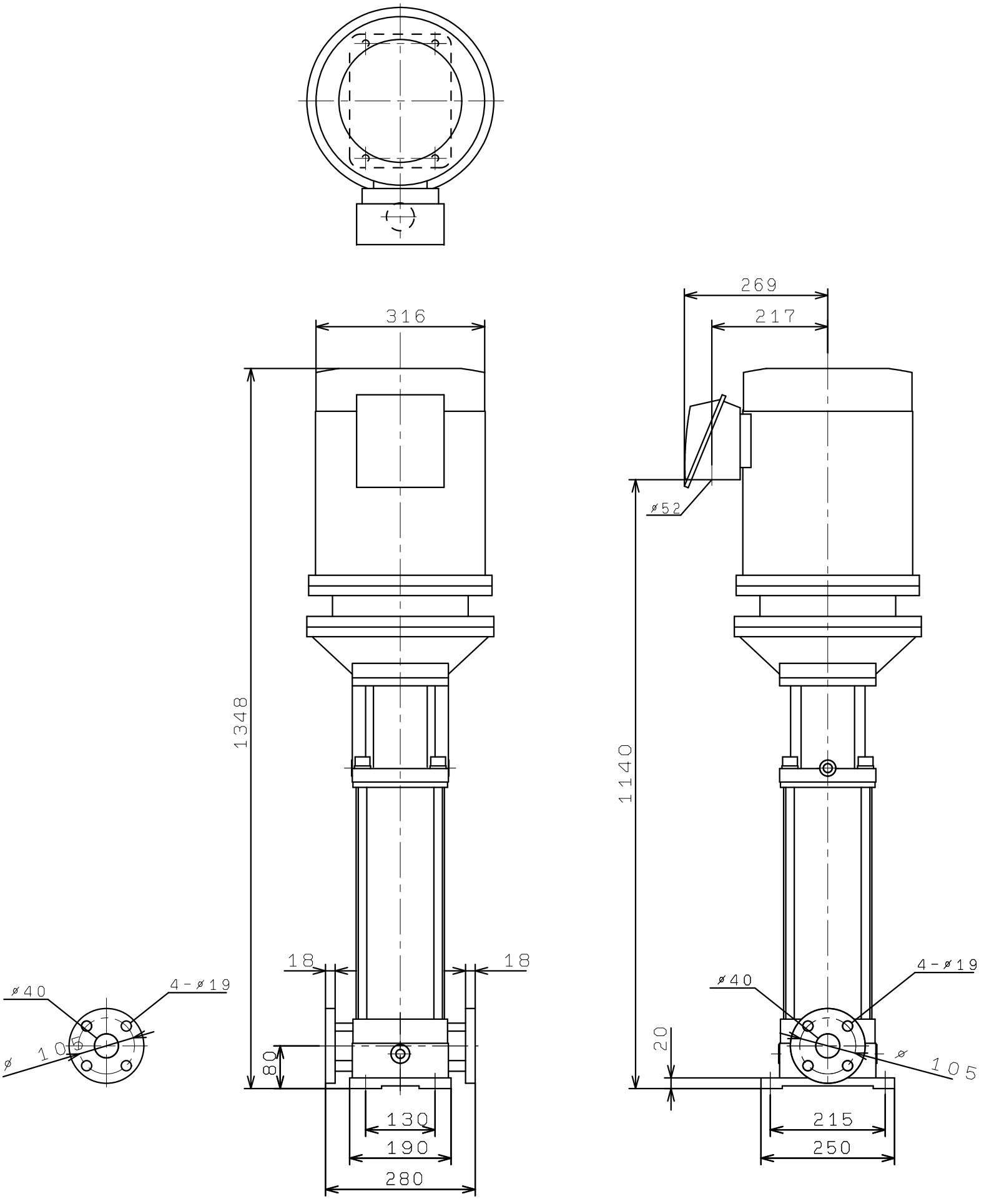KVS406HME11