KVS405ME7.5

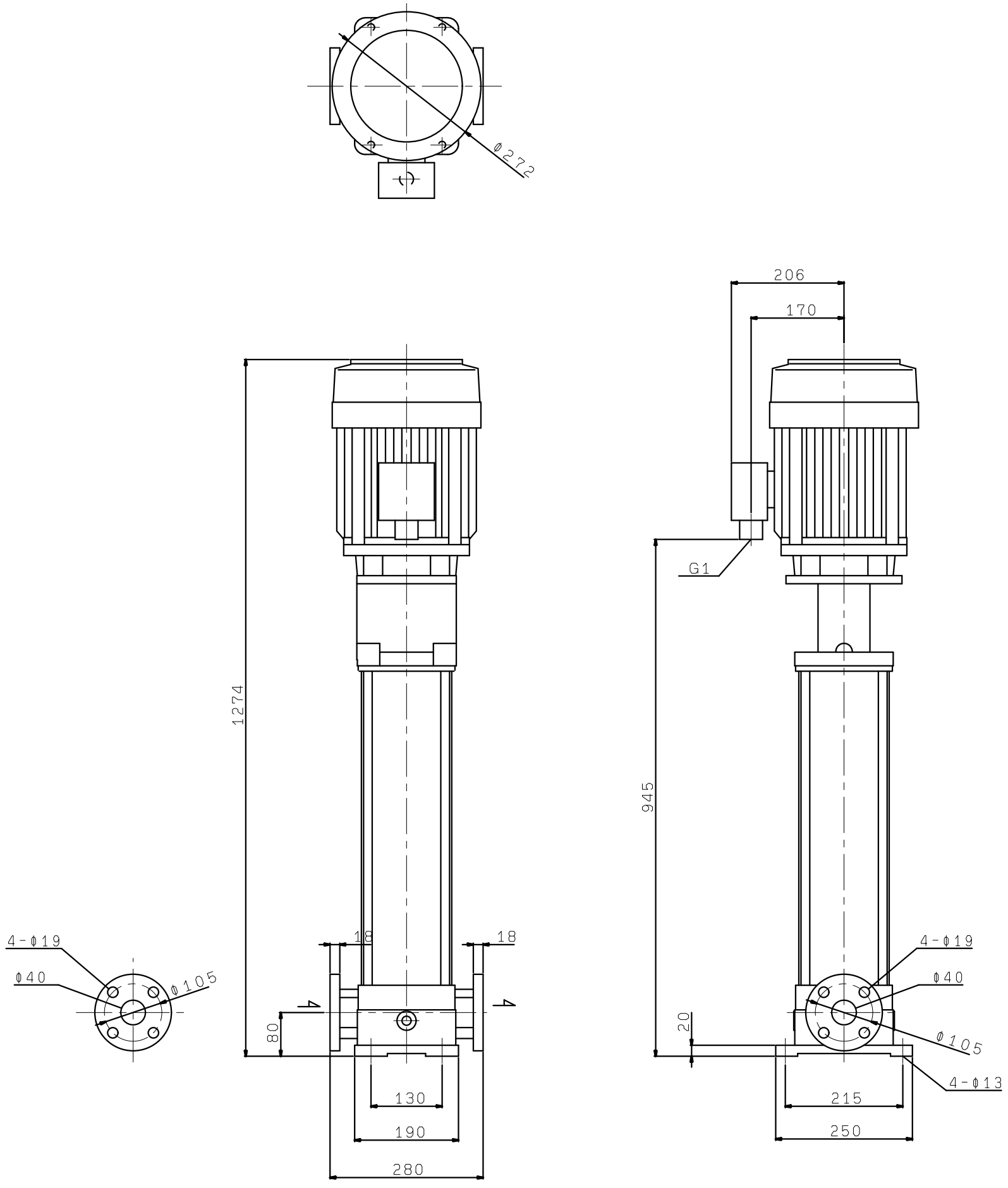
Φ272
206
170
G1
1274
945
4-Φ19
Φ40
Φ105
18
18
4
4
80
20
130
190
280
215
250
4-Φ13