KVS405ME5.5

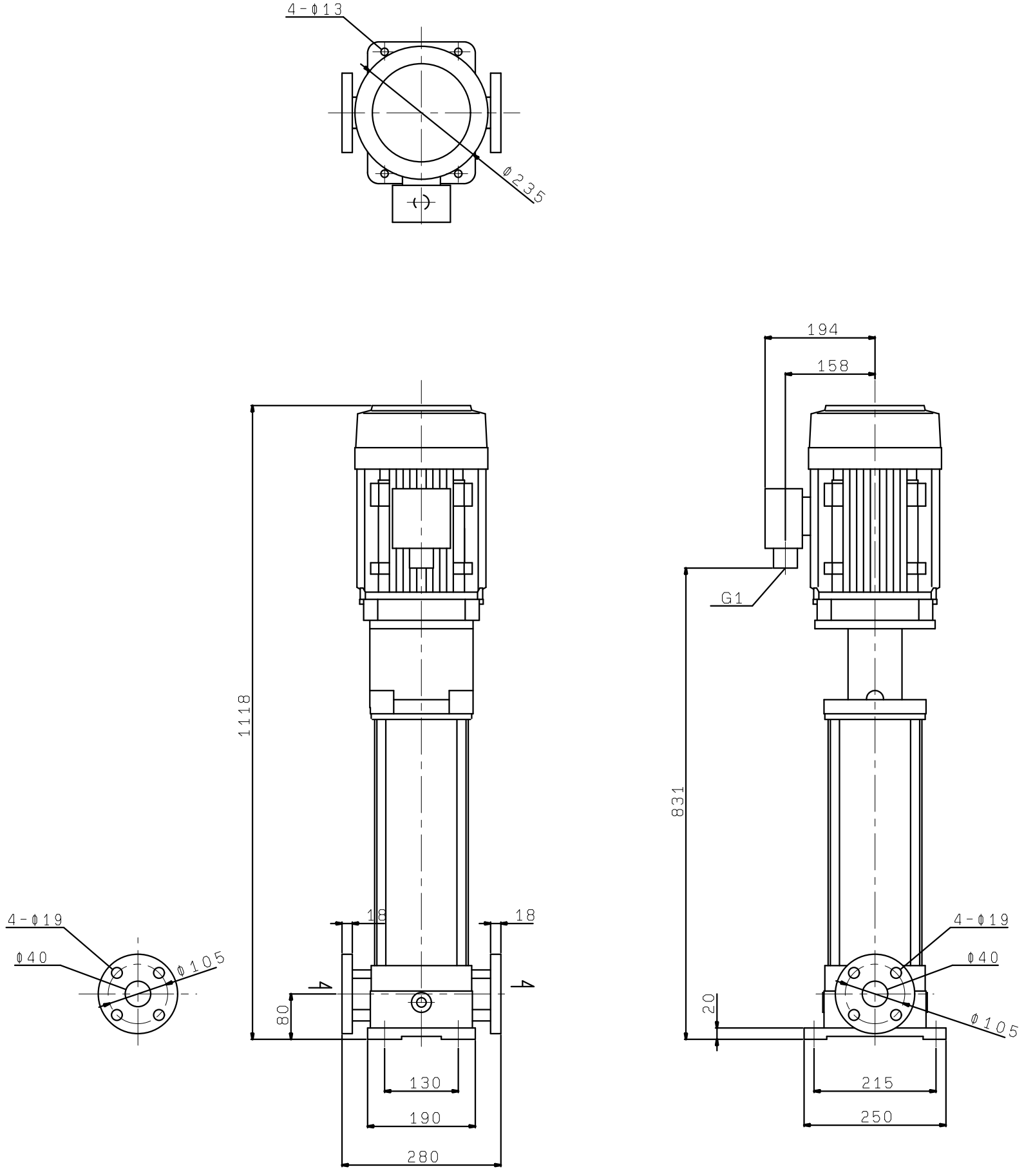
4-Φ13
Φ235
194
158
G1
1118
831
4-Φ19
Φ40
Φ105
18
18
A
A
80
20
130
190
280
215
250