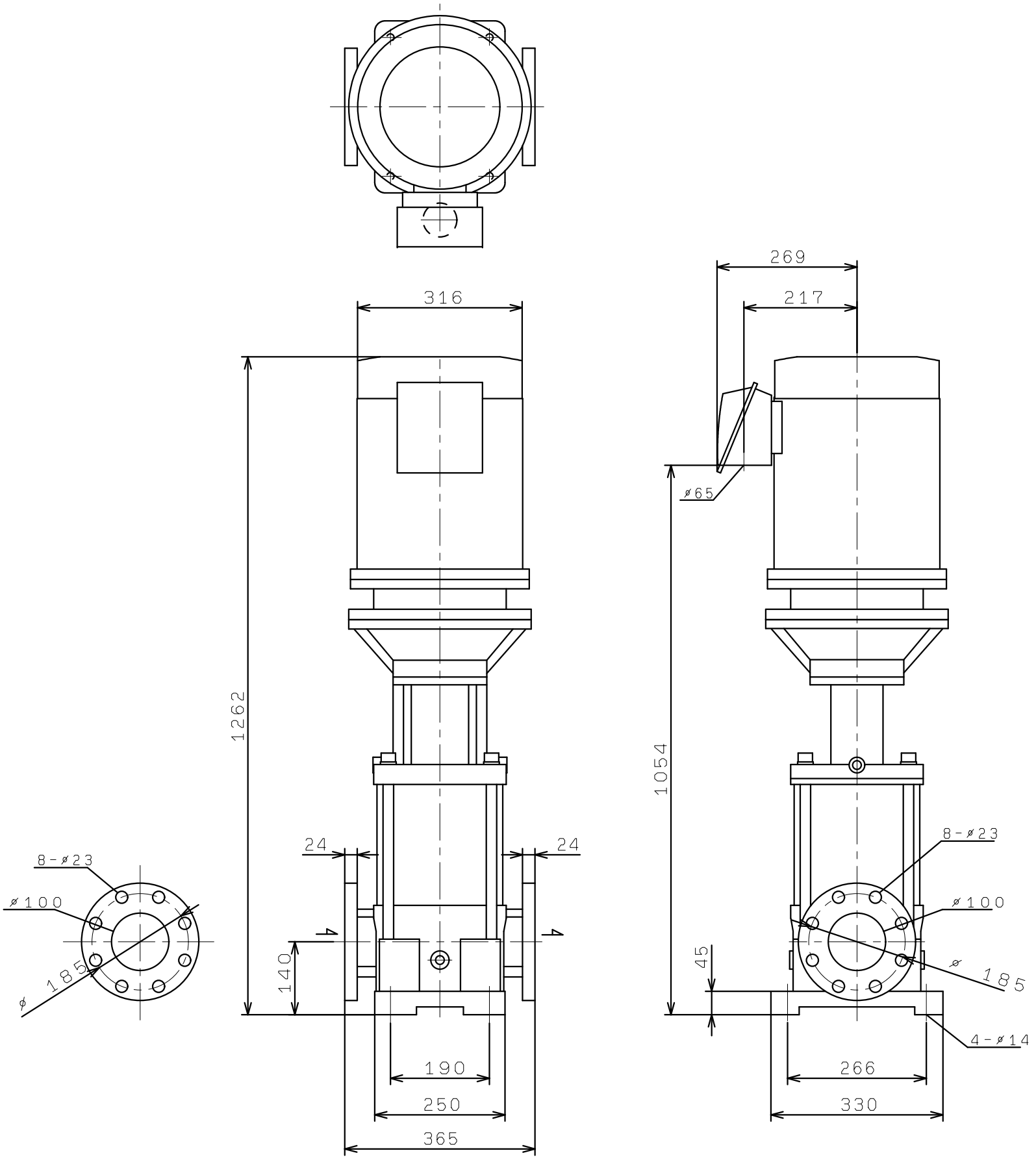KVS1006ME18