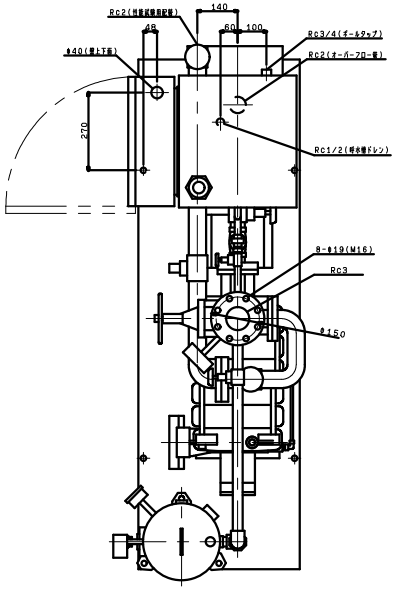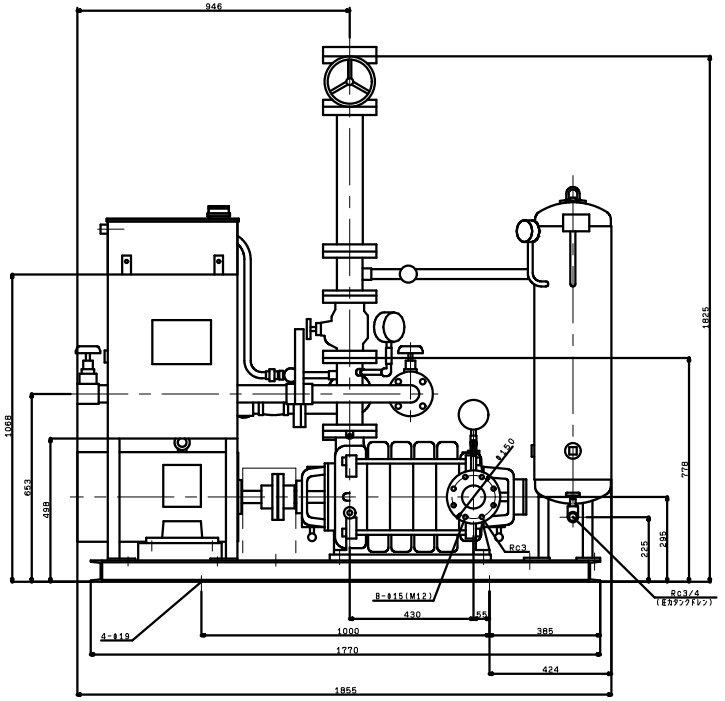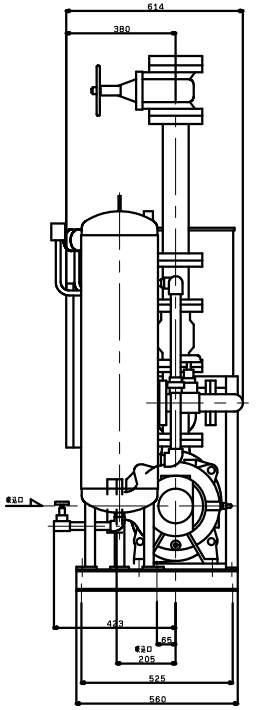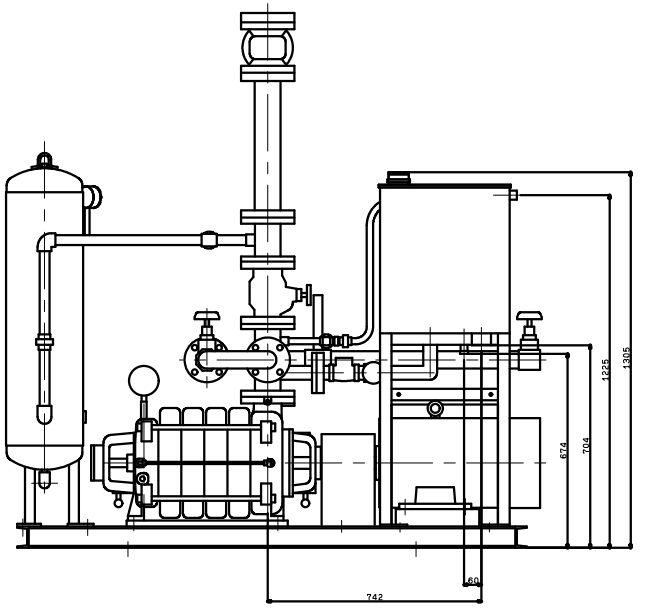KTY805B5MN11TP
VC:83