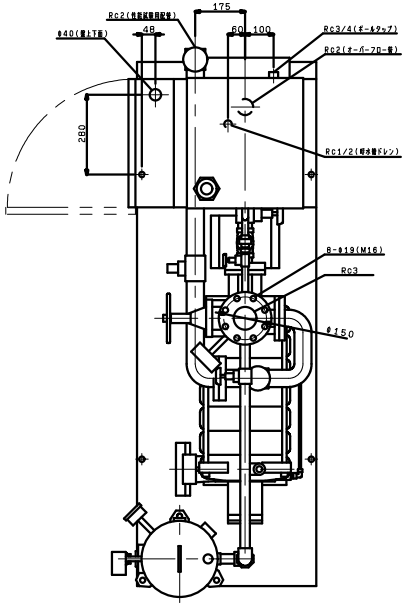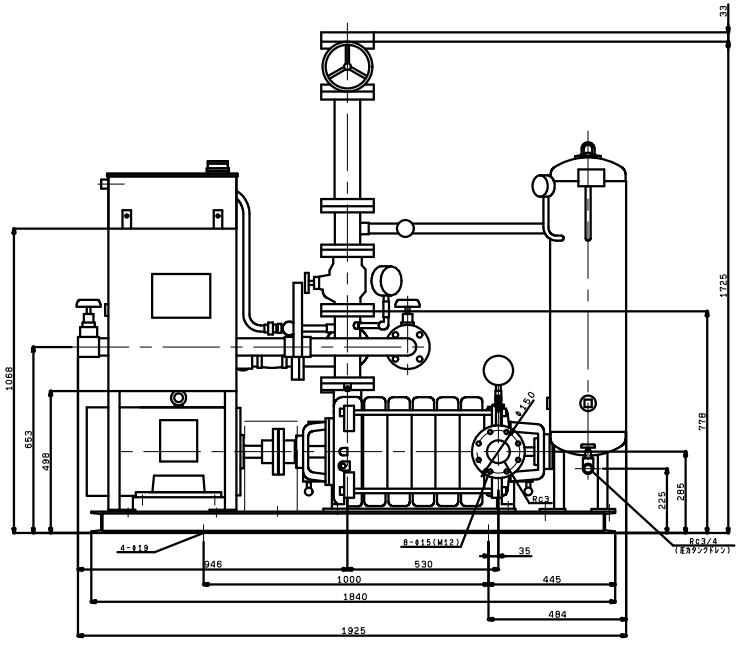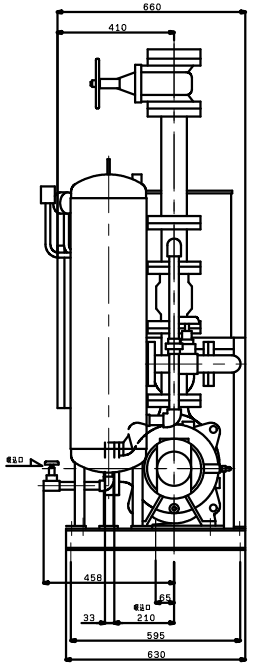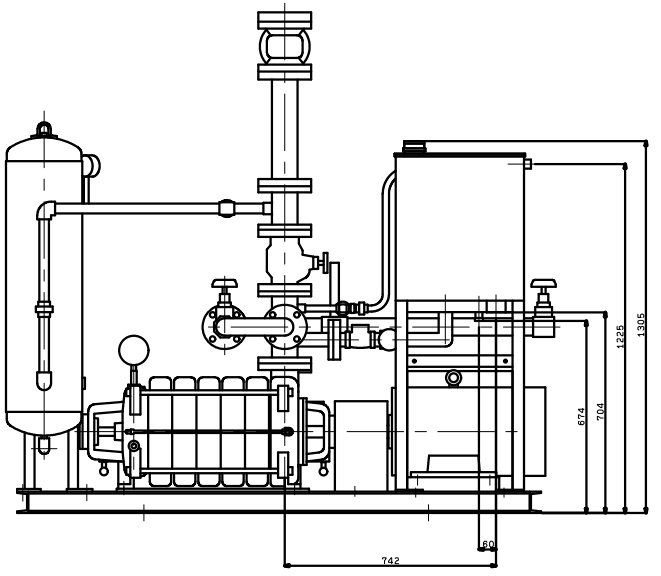KTY805A6MN18TP
VC:82