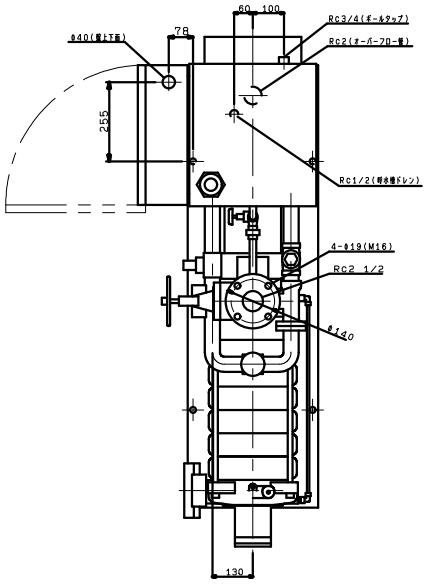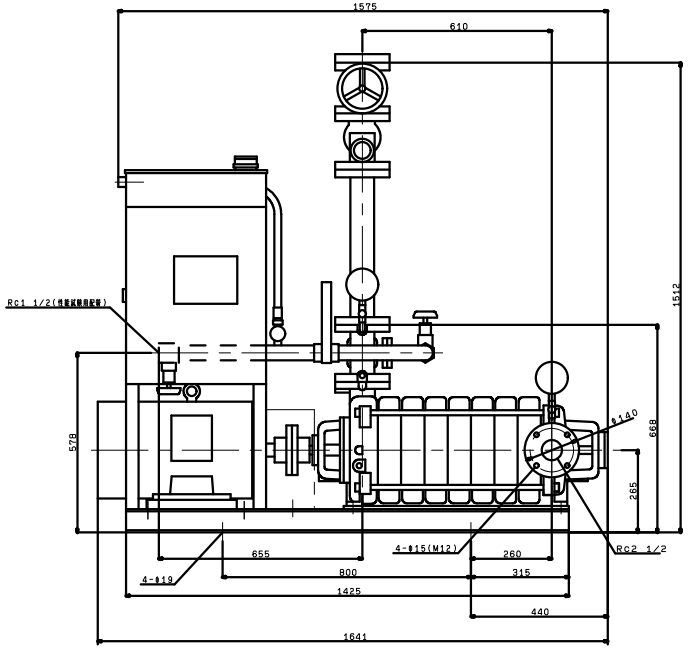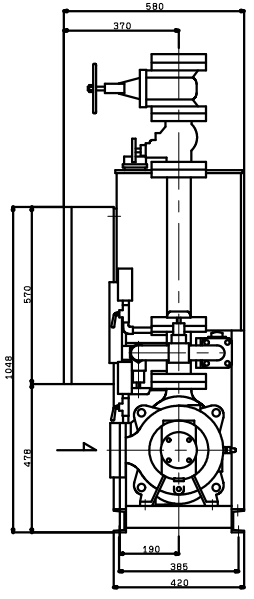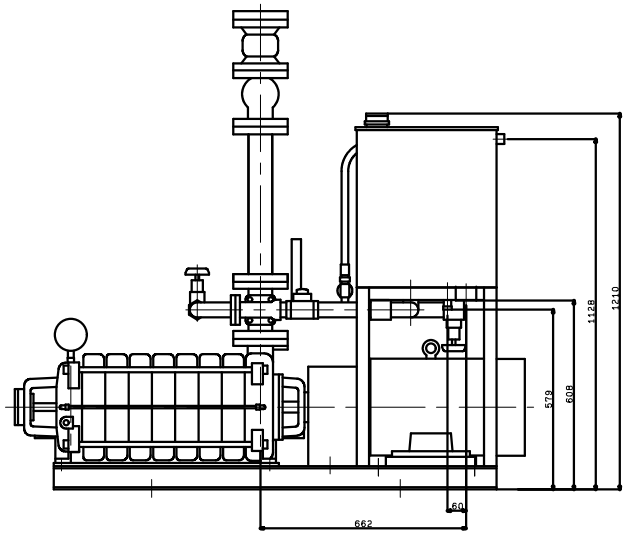KTY655A8MN11T
VC:83