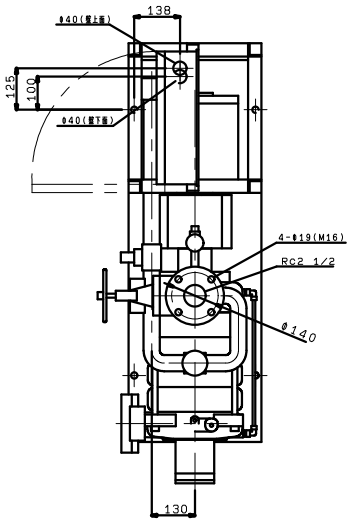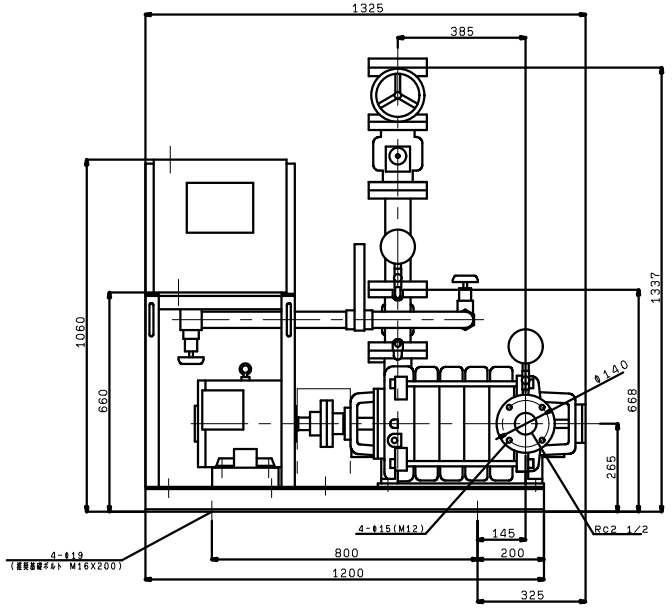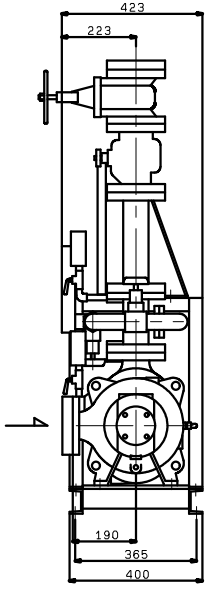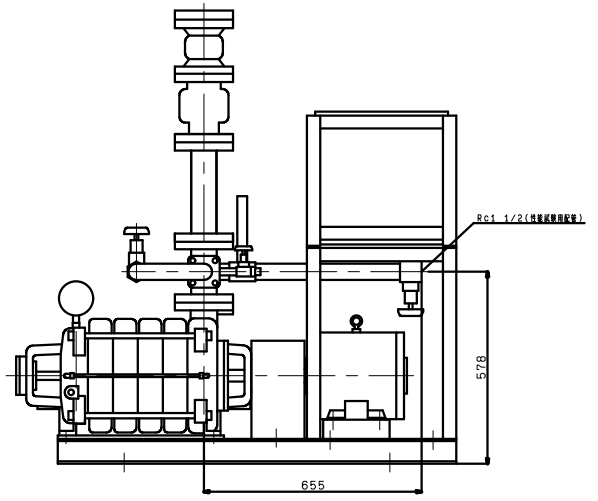KTY655A5MN5.5F
VC:90