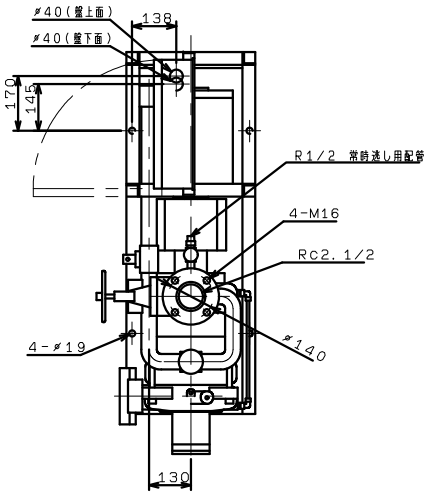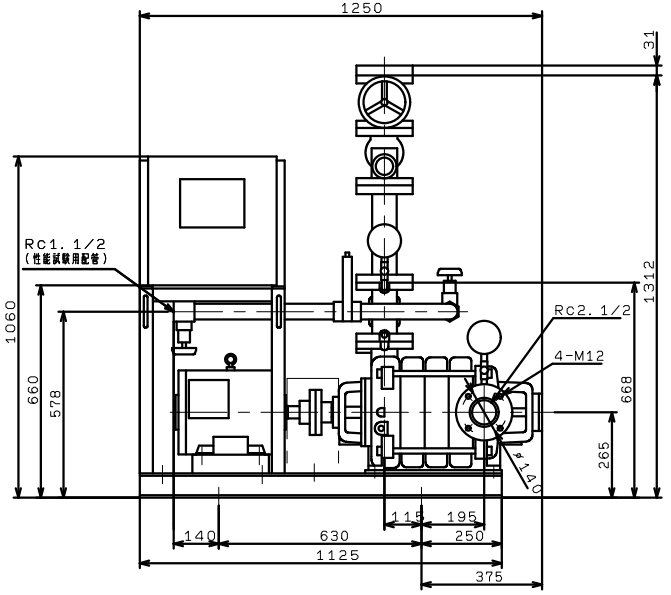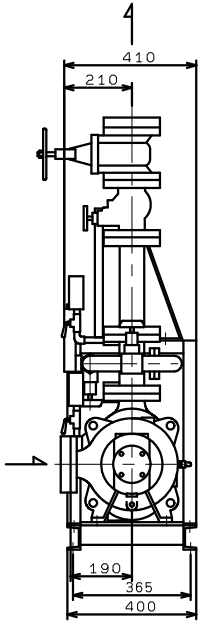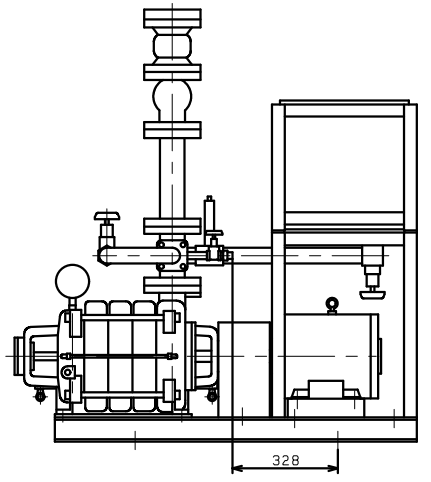KTY655A4ME7.5F
標準，VC43/46/47/76/96