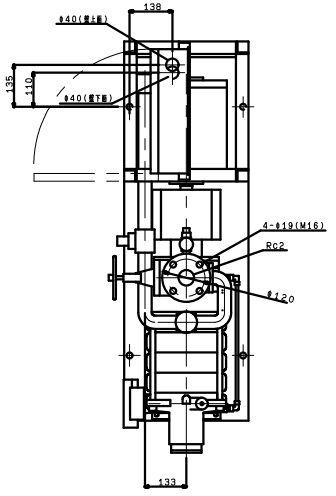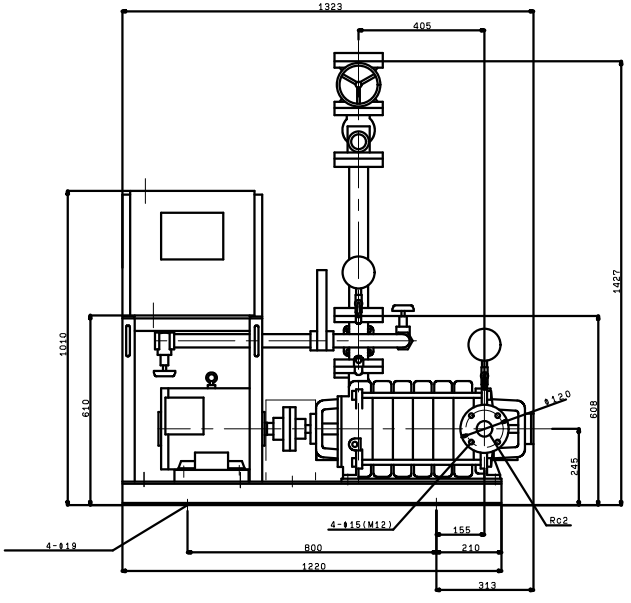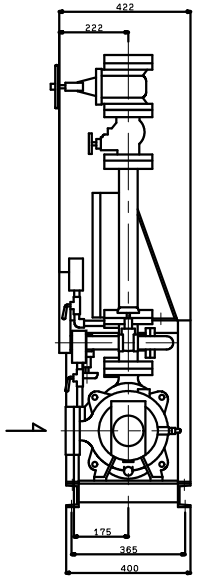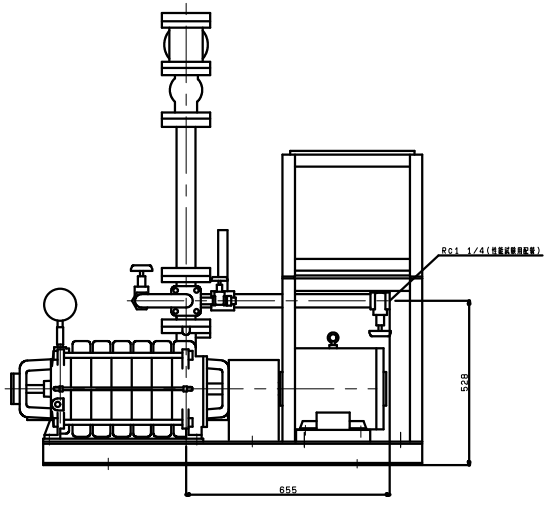KTY506A6MN7.5F
VC:83