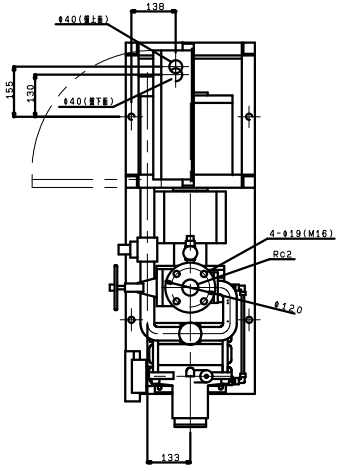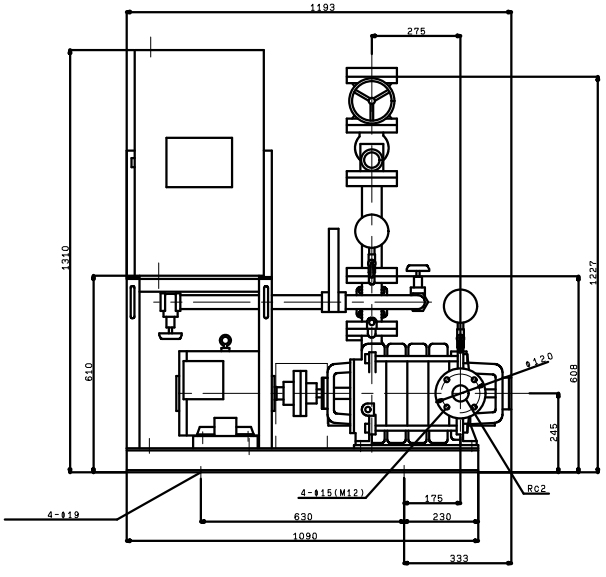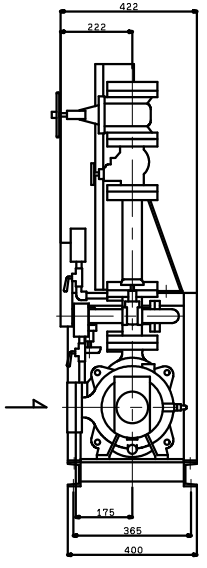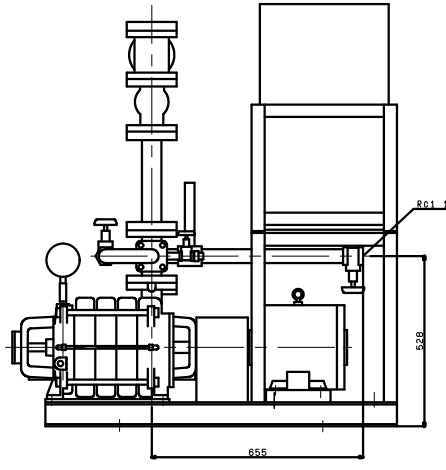KTY506A4MN5.5F
VC:41/42/44/45