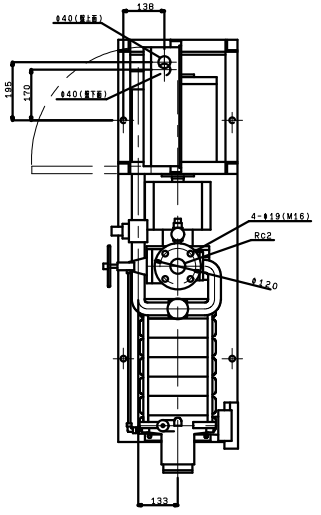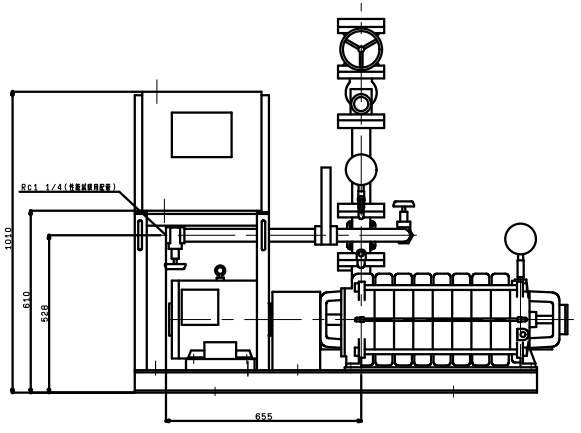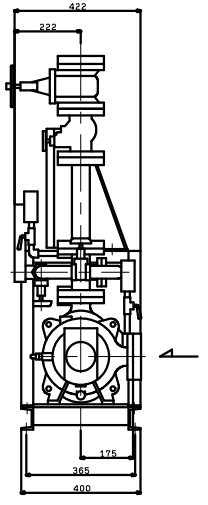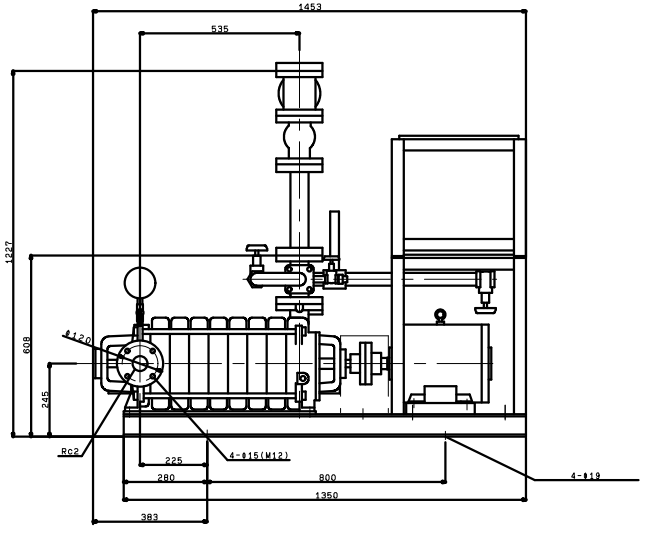KTY505A8MN7.5F
VC:81