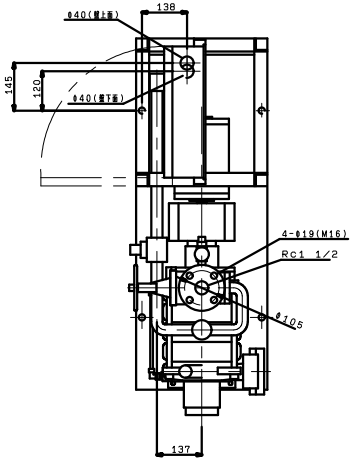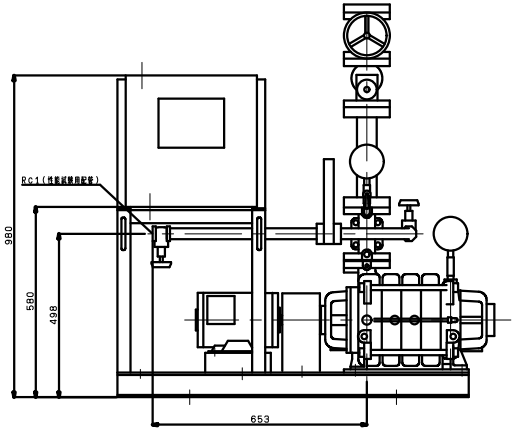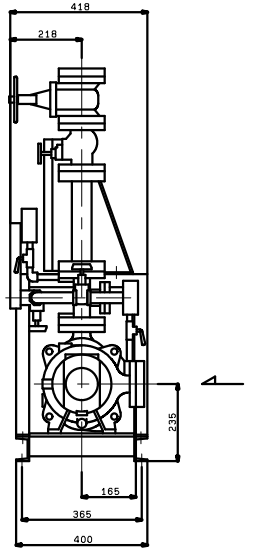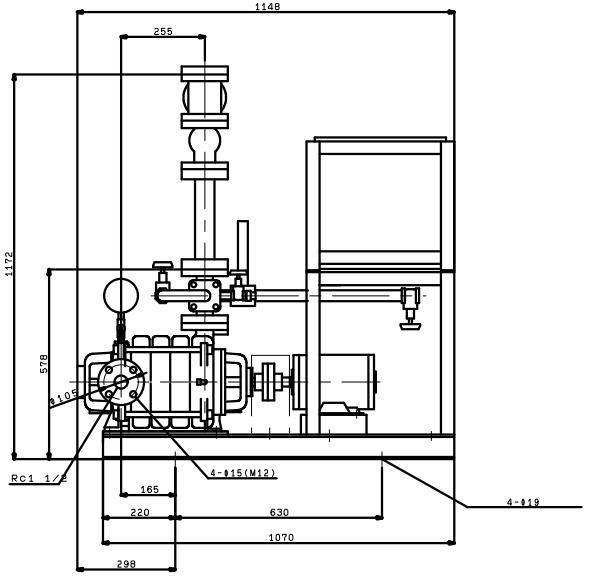KTY405A4MN2.2F
VC:81