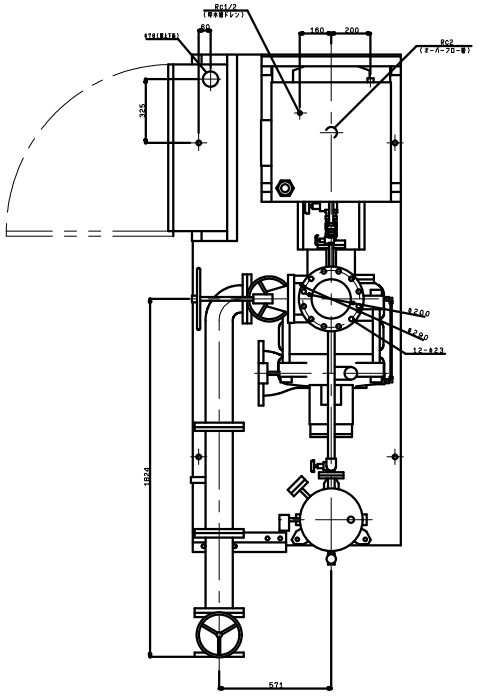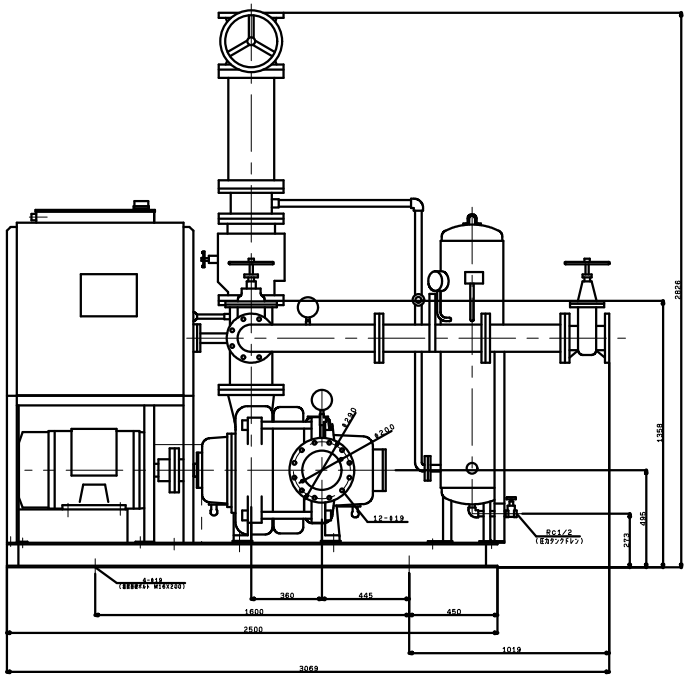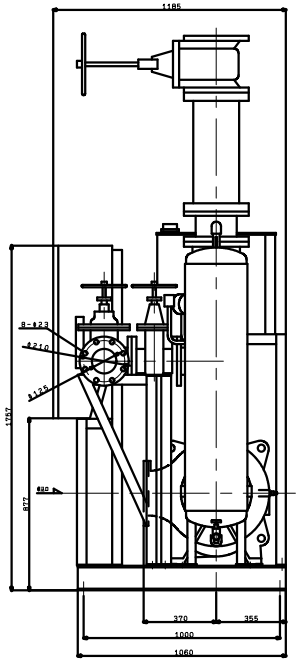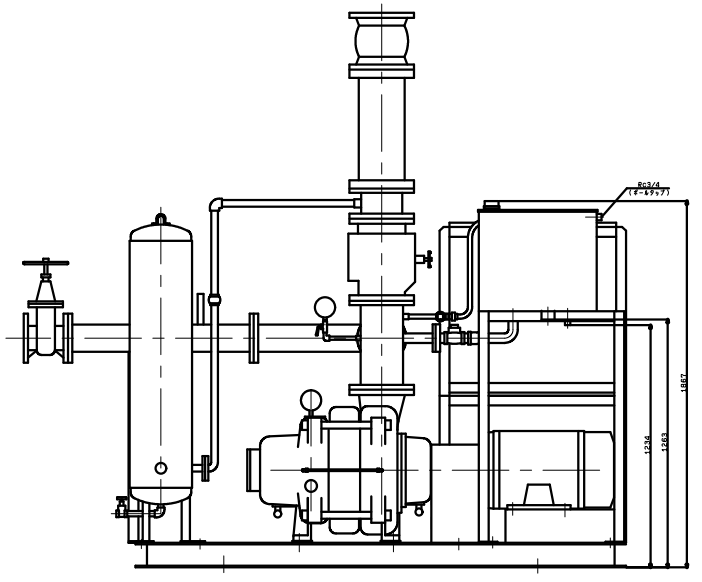KTY2005A2M55TP
KTY2005B2M55TP
VC84