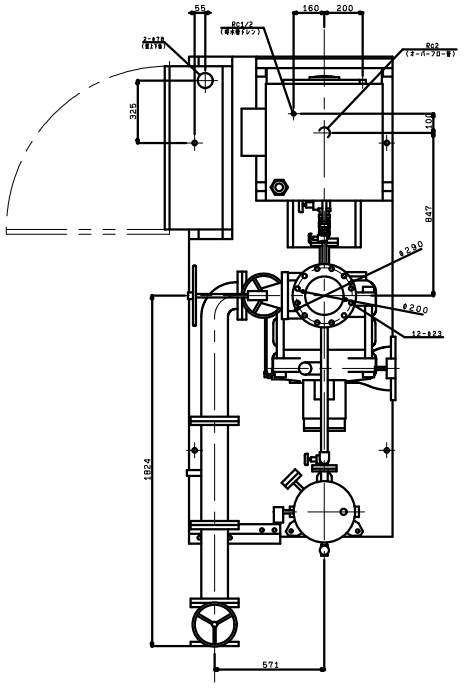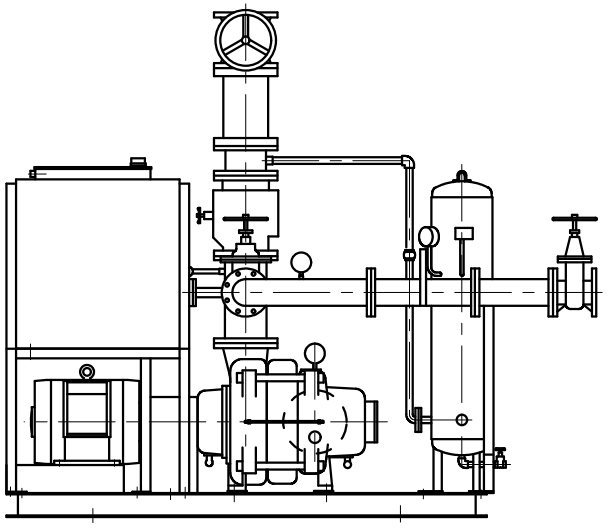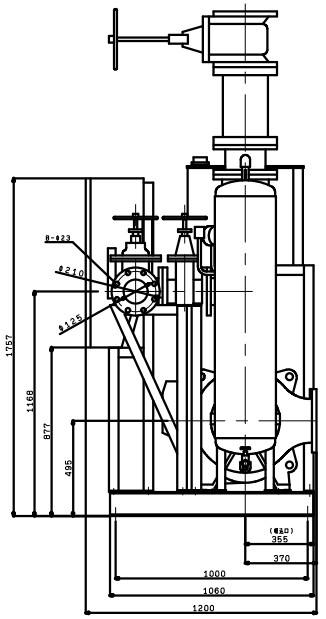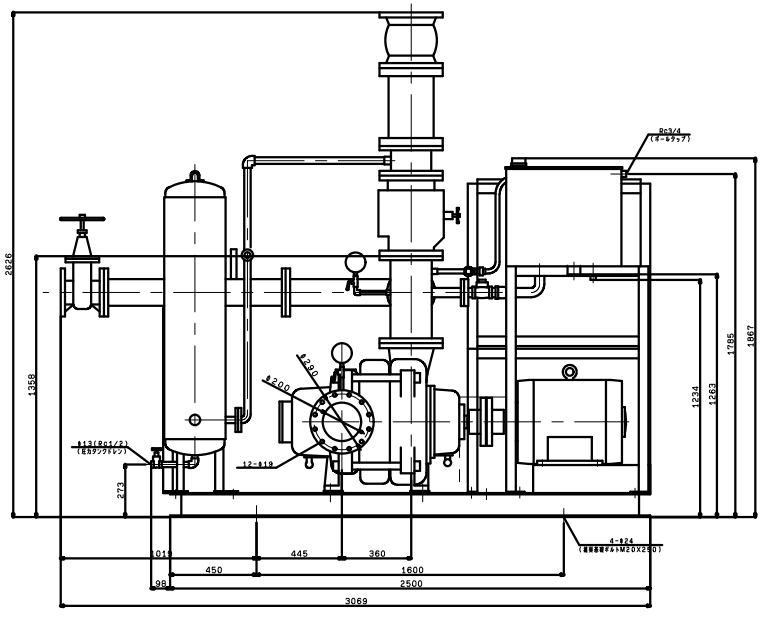KTY2005B2M75TP
KTY2006A2M75TP
KTY2006B2M75TP
VC:81