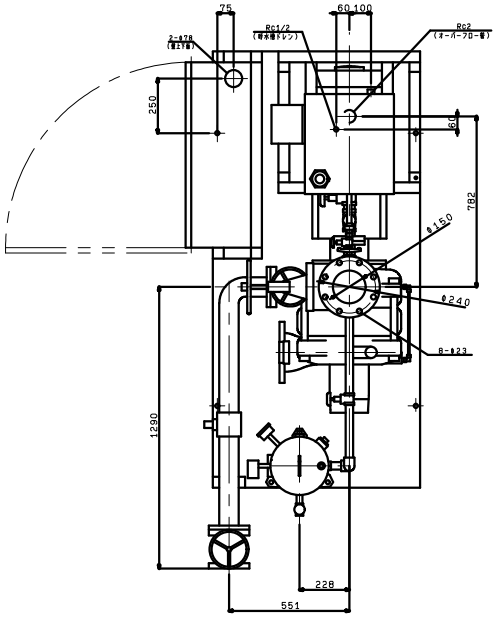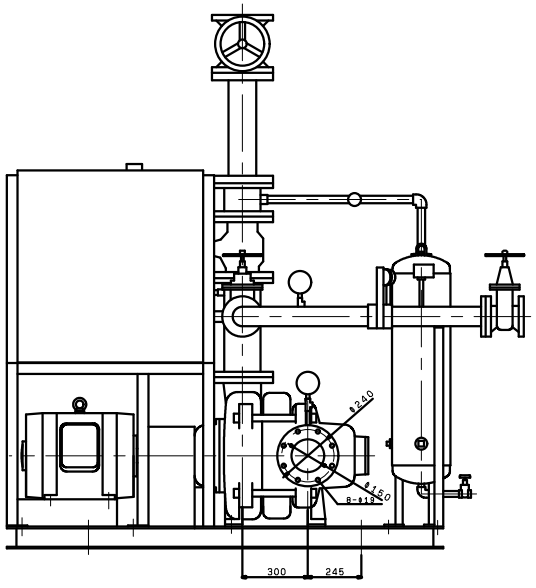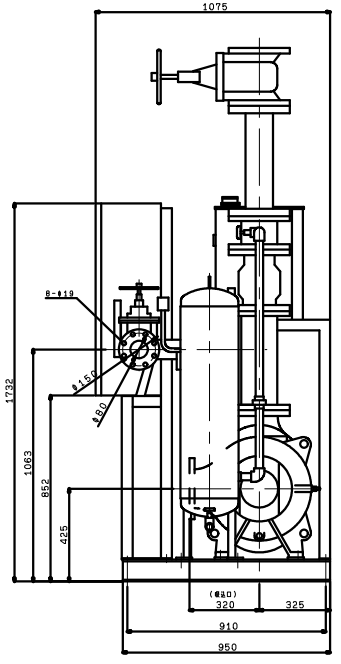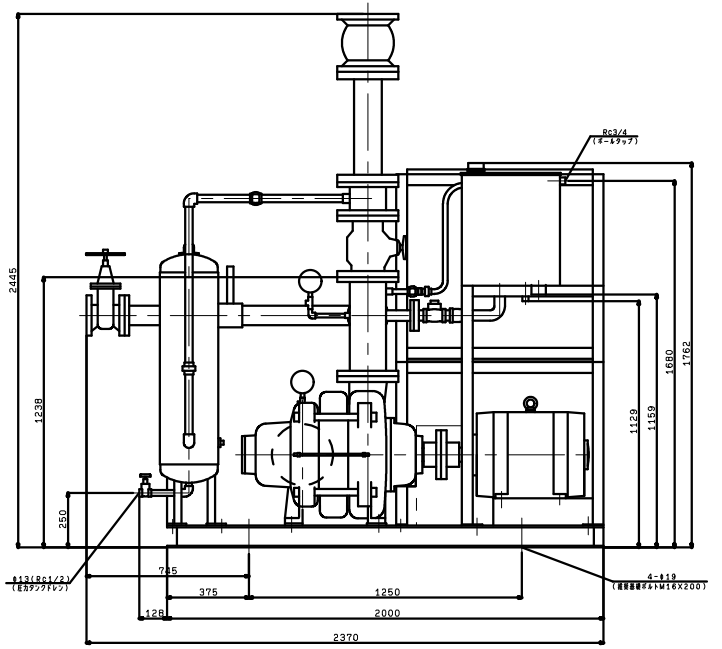KTY1506A2M55TP
KTY1506B2M55TP
VC:83