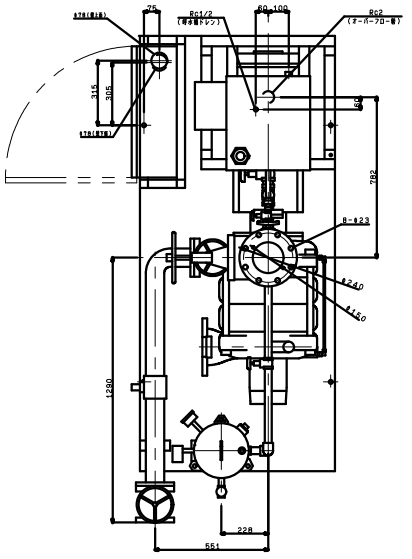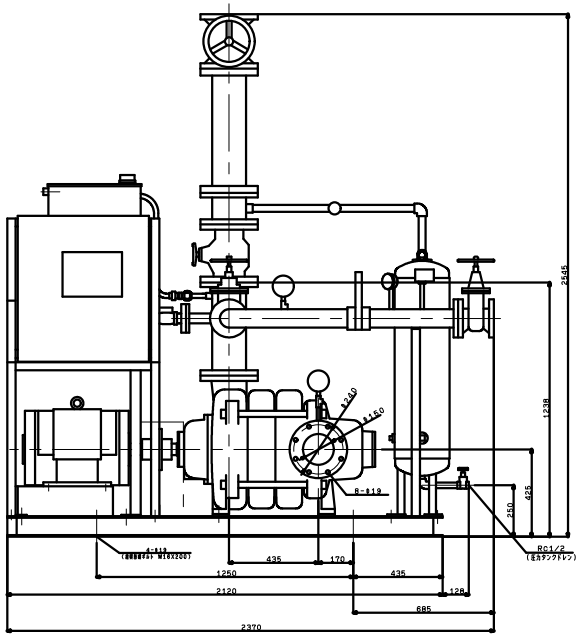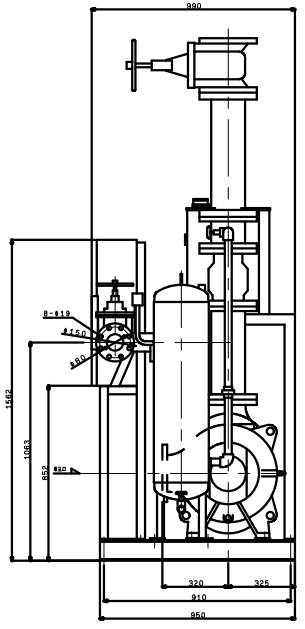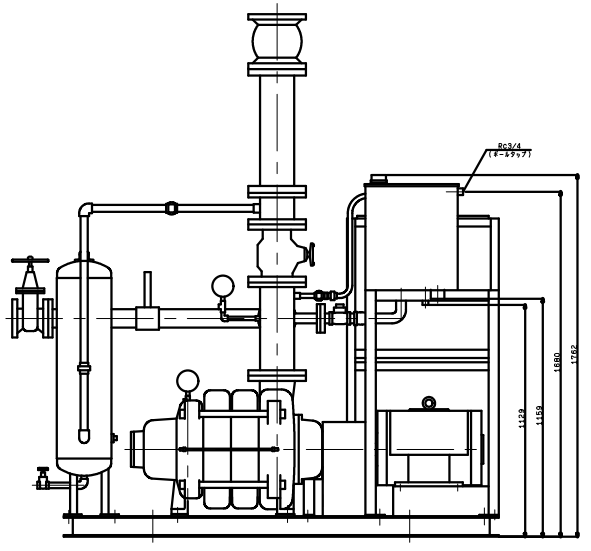KTY1505A3M37TP
KTY1505A3M45TP
KTY1505B3M45TP
VC84