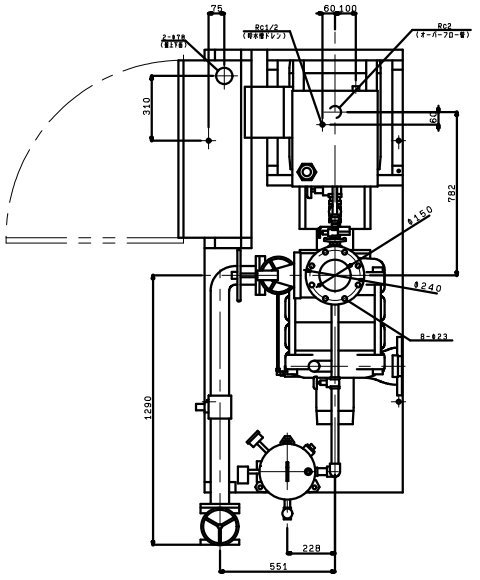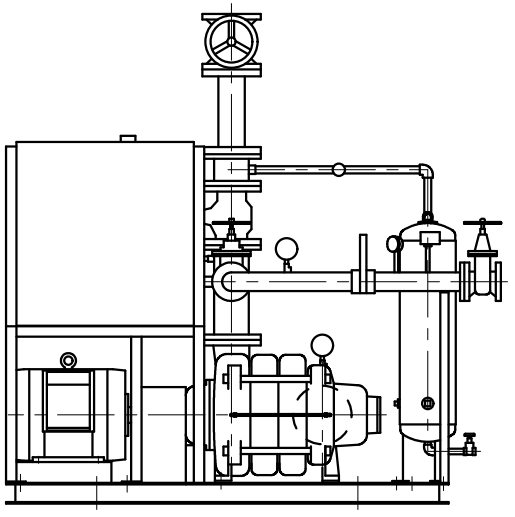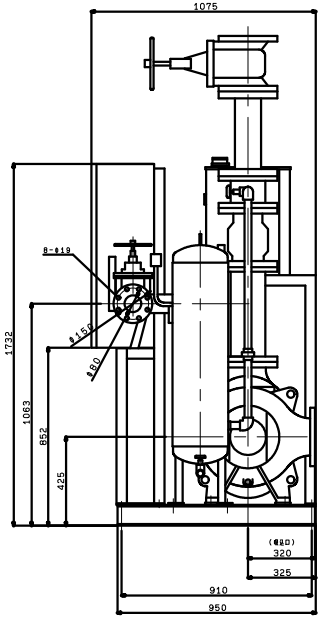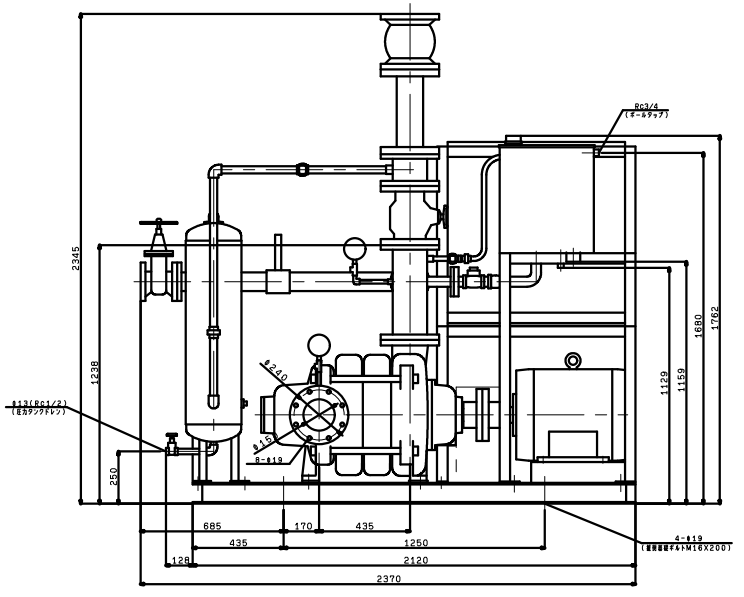KTY1506A3M75TP
KTY1505B3M75TP
VC:81