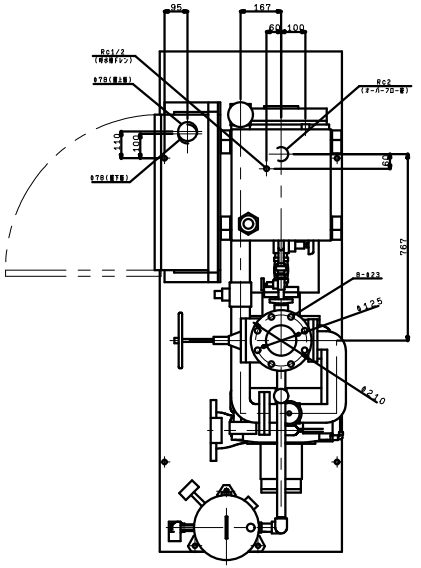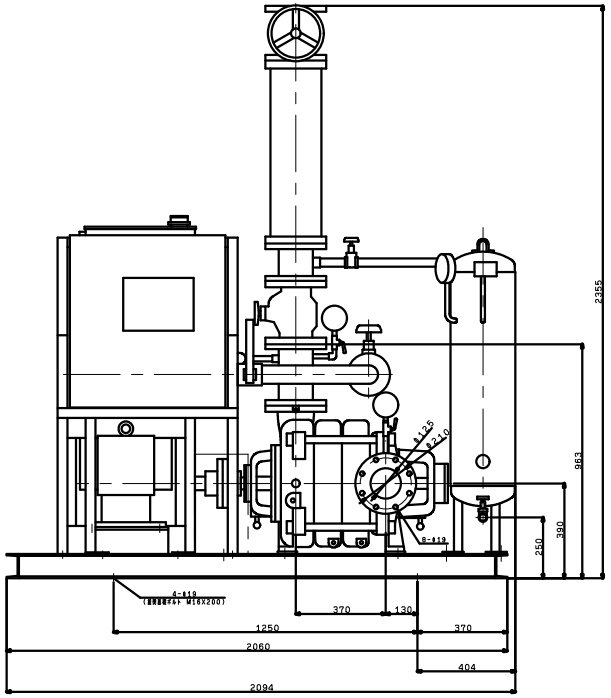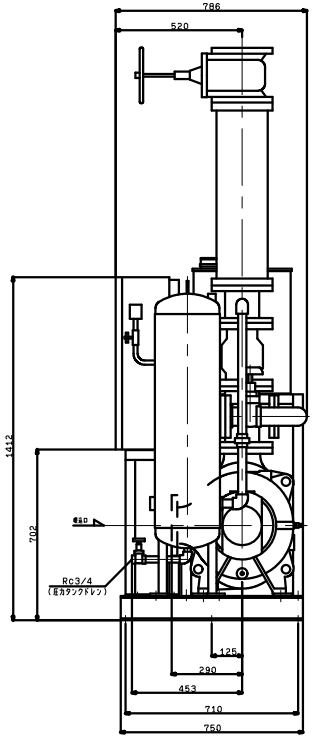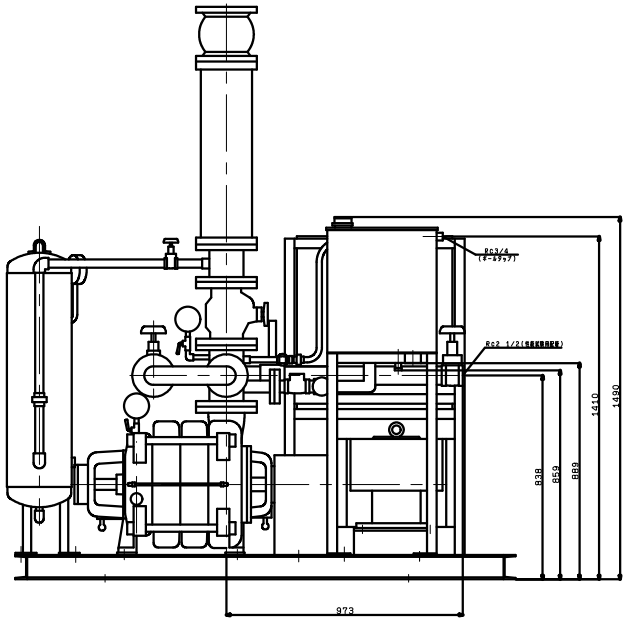KTY1256A3M37TP
KTY1256B3M37TP
KTY1256C3M37TP
KTY1256A3M45TP
KTY1256B3M45TP
VC85